ԽՄԲԱԳՐԱԿԱՆ ԽՈՐՀՈՒՐԴ

Միրզախանյան Ռ.Կ. – Խմբագրական խորհրդի նախագահ

Բաբախանյան Ա.Վ. – Գլխավոր խմբագիր

Կարապետյան Վ.Ս.- Խմբագրի տեղակալ
Դեմիրխանյան Գ.Գ.- Խմբագրի տեղակալ
Ավագյան Լ.Մ. -Պատասխանատու քարտուղար

Գևորգյան Ս.Ռ.,Վարդանյան Կ.Ե., Թոփուզյան Ա.Օ., Կարապետյան Ս.Գ., Փիլիպոսյան Ա.Ս., Գալստյան Ա.Վ.,Դոլուխանյան Ա.Գ., Թադևոսյան Ռ.Վ.,Մխիթարյան Ե.Ս., Հակոբյան Ա.Հ., Դանիելյան Ս.Դ., Կոկանյան Է.Պ., Միքայելյան Հ.Ս., Սահակյան Ա.Կ., Խոյեցյան Ա.Վ.,Սաղոյան Ռ.Ռ.

ԳԻՏԱԿԱՆ ՏԵՂԵԿԱԳԻՐ

(Հումանիտար գիտություններ), № 1(39), 2021 թ.

Խ. Աբովյանի անվան հայկական պետական մանկավարժական համալսարան, «Գիտական տեղեկագիր», № 1 (39), Երևան 2021թ., 92 էջ:

Կայք-էջը՝ https://scientificnews.aspu.am

Համարի ձևավորումը և համակարգչային
շարվածքը Թ. Է. Նալբանդյանի

РАДАКЦИОННЫЙ СОВЕТ

Мирзаханян Р.К. - председатель редакционного совета

Бабаханян А.В. - главный редактор

Карапетян В.С. - заместитель редактора

Демирханян Г.Г. - заместитель редактора

Авагян Л.М. - ответственный секретарь

Геворгян С.Р., Варданян К.Е., Топузян А.О., Карапетян С.Г., Пилипосян А.С., Галстян А.В., Долуханян А.Г., Тадевосян Р.В., Мхитарян Е.С., Акопян А.Х., Даниелян С.Д., Коканян Е.П., Микаелян Г.С., Саакян А.К., Хоецян А.В., Садоян Р.Р.

EDITORIAL BOARD

Mirzakhanyan R.K. - Chairman of the Editorial Board

Babakhanyan A.V. - Chief editor

Karapetyan V.S. - Deputy Editor

Demirkhanyan G.G. - Deputy Editor

Avagyan L.M. - Responsible Secretary

Gevorgyan S.R., Vardanyan K.E., Topuzyan A.O., Karapetyan S.G., Piliposian A.S., Galstyan A.V., Dolukhanyan A.G., Tadevosyan R.V., Mkhitaryan E.S., Hakobyan A.H., Danielyan S.D., Kokanyan E.P., Mikaelyan H.S., Sahakyan A.K., Khoetsyan A.V., Sadoyan R.R.

ԲՈՎԱՆԴԱԿՈՒԹՅՈՒՆ

ՀԱՏՈՒԿ ՄԱՆԿԱՎԱՐԺՈՒԹՅՈՒՆ

ՇԱԲՈՅԱՆ Մ. Հ. ԿՈԿՈՐԴԸ ՀԵՌԱՑՐԱԾ ԱՆՁԱՆՑ ՀԵՏ ԻՐԱԿԱՆԱՑՎՈՂ ԱՇԽԱՏԱՆՔՆԵՐԻ ԿԱԶՄԱԿԵՐՊՄԱՆ ՍՈՑԻՈԼՈԳԻԱԿԱՆ ՀԱՐՑՈՒՄՆԵՐԻ ԱՐԴՅՈՒՆՔՆԵՐԸ……..…….7

ՀՈԳԵԲԱՆՈՒԹՅՈՒՆ

ԶԻՆՈՎԱ ՈՒ.Ա., ԿԱՐԱՊԵՏՅԱՆ Վ.Մ. ՍՊՈՐՏԱՅԻՆ ԿԱՐԻԵՐԱՅՈՒՄ ՃԳՆԱԺԱՄԵՐԻ ԸՆԹԱՑՔԻ ԱՌԱՆՁՆԱՀԱՏԿՈՒԹՅՈՒՆՆԵՐԸ. ՀԱՂԹԱՀԱՐՄԱՆ ՈՒՂԻՆԵՐ……11

ԽԱՉԱՏՐՅԱՆ Ն.Վ. ԿՈՒՐՍԱՆՏՆԵՐԻ ԱՆՁՆԱՅԻՆ ՈՒՂՂՎԱԾՈՒԹՅԱՆ ԴՐՍԵՎՈՐՈՒՄՆԵՐԸ……16

ԿԱՐԱՊԵՏՅԱՆ Վ.Ս., ԴԱԼԼԱՔՅԱՆ Ա.Մ., ԿՈԲԻԼԻՆՅԱՆՄԿԱՅԱ Ի.Վ. ԺԱՄԱՆԱԿԱԿԻՑ ՆԱԽԱԴՊՐՈՑԱԿԱՆՆԵՐԻ ԽԱՂԱՅԻՆ ԳՈՐԾՈՒՆԵՈՒԹՅԱՆ ԽԹԱՆՄԱՆ ԳՈՐԾՈՆՆԵՐԸ……24

ՄՈՒՂԴՈՒՍՅԱՆ Մ.Գ ՊԱՏԺԻՑ ԱԶԱՏՄԱՆ ՆԱԽԱՊԱՏՐԱՍՏՎՈՂ ԴԱՏԱՊԱՐՏՅԱԼՆԵՐԻ ԱՆՀԱՏԱԿԱՆ ՀՈԳԵԲԱՆԱԿԱՆ ԱՌԱՆՁՆԱՀՏԿՈՒԹՅՈՒՆՆԵՐԸ ……31

ՊԱՏՄՈՒԹՅՈՒՆ

ՊԵՏՐՈՍՅԱՆՑ Տ.Մ. ՎԱՉՈՒՏՅԱՆ ՏՈՀՄԻ ԻՇԽԱՆՈՒՀԻՆԵՐԸ ՄՇԱԿՈՒԹԱՅԻՆ ԲԱՐԵՐԱՐՆԵՐ……...…….39

ԳԻՏԱՄԵԹՈԴԱԿԱՆ

ԿԱՐԱՊԵՏՅԱՆ Ա.Գ. ՏԱՐՐԱԿԱՆ ԴՊՐՈՑԻ ԱՊԱԳԱ ՈՒՍՈՒՑՉԻ ԿՈՄԲԻՆԱՏՈՐԱՅԻՆ ՄՏԱԾՈՂՈՒԹՅԱՆ ԶԱՐԳԱՑՄԱՆ ՀԱՄԱՐՕԺԵՔՈՒԹՅԱՆ ԴԱՍԵՐՈՎ ՄՏԱԾՈՂՈՒԹՅԱՆ ՄԵԹՈԴԸ……..52

ՀԱԿՈԲՅԱՆ Մ.Զ., ԷԼՈՅԱՆ Գ.Ա., ՆԱԴԱՐՅԱՆ Ա.Գ., ԽԱՌԱՏՅԱՆ Վ.Մ., ԽԱՉԱՏՐՅԱՆ Մ.Ա. MULTISIM ԾՐԱԳՐՈՎ ՎԻՐՏՈՒԱԼ ԼԱԲՈՐԱՏՈՐ ԱՇԽԱՏԱՆՔՆԵՐ……..…57

ՄՈՒՐԱԴՅԱՆ Լ.Կ. ԳՈՅԱԿԱՆԻ ՈՒՍՈՒՑՄԱՆ ԱՌԱՆՁՆԱՀԱՏԿՈՒԹՅՈՒՆՆԵՐԸ ՀԱՅԵՐԵՆԻ՝ ԻԲՐԵՎ ՕՏԱՐ ԼԵԶՎԻ ԴԱՍԸՆԹԱՑՈՒՄ……...…….....64

ՍՏԵՓԱՆՅԱՆ Մ.Պ., ԽԱՉԱՏՐՅԱՆ Ռ.Ա. ԷՔՍՏՐԵՄՈՒՄՆԵՐԻ ՈՒՍՈՒՑՄԱՆ ՈՐՈՇ ՄԵԹՈԴԱԿԱՆ ՀՆԱՐՆԵՐ……..…….…..76

ԱՐՎԵՍՏԱԳԻՏՈՒԹՅՈՒՆ

ՄԻՆԱՍՅԱՆ Ն.Ա. ԳՐԻԳՈՐ ԽԱՆՋՅԱՆԻ ԳՐՔԱՅԻՆ ՁԵՎԱՎՈՐՈՒՄՆԵՐԸ.....86

СОДЕРЖАНИЕ

СПЕЦИАЛЬНАЯ ПЕДАГОГИКА

ШАБОЯН М.Г. ИССЛЕДОВАНИЕ ПОДХОДОВ ОРГАНИЗАЦИИ ЛОГОПЕДИЧЕСКОЙ РАБОТЫ ПОСЛЕ УДАЛЕНИЯ ГОРТАНИ ……...…….....……7

ПСИХОЛОГИЯ

ЗИНОВА У.А., КАРАПЕТЯН В.С. ОСОБЕННОСТИ ПРОТЕКАНИЯ КРИЗИСОВ В СПОРТИВНОЙ КАРЬЕРЕ: ПУТИ ПРЕОДОЛЕНИЯ…….....……..……11

ХАЧАТРЯН Н.В. ПРОЯВЛЕНИЯ ЛИЧНОСТНОЙ НАПРАВЛЕННОСТИ КУРСАНТОВ……16

КАРАПЕТЯН В.С., ДАЛЛАКЯН А.М., КОБЫЛЯНСКАЯ И.В. ФАКТОРЫ СТИМУЛИРОВАНИЯ ИГРОВОЙ АКТИВНОСТИ СОВРЕМЕННЫХ ДОШКОЛЬНИКОВ……...24

МУГДУСЯН С.Г. ИНДИВИДУАЛЬНЫЕ ПСИХОЛОГИЧЕСКИЕ ОСОБЕННОСТИ ОСУЖДЕННЫХ, ГОТОВЯЩИХСЯ К ОСВОБОЖДЕНИЮ ИЗ МЕСТ ЛИШЕНИЯ СВОБОДЫ.....31

ИСТОРИЯ

ПЕТРОСЯНЦ Т.М. КНЯГИНИ РОДА ВАЧУТЯНОВ…….……39

НАУЧНО-МЕТОДИЧЕСКИЙ

КАРАПЕТЯН А.Г. РАЗВИТИЕ КОМБИНАТОРНОГО МЫШЛЕНИЯ БУДУЩЕГО УЧИТЕЛЯ НАЧАЛЬНОЙ ШКОЛЫ МЕТОДОМ ЭКВИВАЛЕНТНЫХ КЛАССОВ……52

АКОПЯН М.З., Г.А. ЭЛОЯН, А.Г. НАДАРЯН, В. М. ХАРАТЯН, С. А. ХАЧАТРЯН ВИРТУАЛЬНЫЕ ЛАБОРАТОРНЫЕ РАБОТЫ С ПРОГРАММОЙ MULTISIM…..……..…57

МУРАДЯН Л.К. ОБУЧЕНИЕ СУЩЕСТВИТЕЛЬНЫХ В ГРУППАХ С ИНОСТРАННЫМИ СТУДЕНТАМИ…….…….……64

СТЕПАНЯН С.П., ХАЧАТРЯН Р.А. НЕКОТОРЫЕ МЕТОДИЧЕСКИЕ ПРИЕМЫ ОБУЧЕНИЯ ЭКСТРЕМУМОВ…….……76

ИСКУССТВОВЕДЕНИЕ

МИНАСЯН Н.А. КНИЖНЫЕ ИЛЛЮСТРАЦИИ ГРИГОРА ХАНДЖЯНА……..…….....86

CONTENT

SPECIAL PEDAGOGY

SHABOYAN M.G. RESEARCH OFAPPROACHES ABOUT THE ORGANIZATION OF SPEECH THERAPY AFTER REMOVAL OF THE THROAT……..……7

PSYCHOLOGY

ZINOVA U.A.. KARAPETYAN V.S. FEATURES OF THE COURSE OF CRISES IN A SPORTS CAREER: SEARCH FOR SOLUTION ……....……..…….……11

KHACHATRYAN N. V. MANIFESTATIONS OF PERSONAL DIRECTION OF COURSERS…..……..16

KARAPETYAN V.S. , DALLAKYAN A.M., KOBYLIANSKA I.V. FACTORS OF STIMULATING THE PLAYING ACTIVITY OF MODERN PRESCHOOLERS……..……..…24

MUGHDUSYAN S.G. INDIVIDUAL PSYCHOLOGICAL CHARACTERISTICS OF CONVICTS PREPARING FOR THE RELEASE FROM PUNISHMENT.....31

HISTORY

PETROSYANTS T.M. PRINCESSES OF THE VACHUTYAN'S CLAN...……..……39

SCIENTIFIC-METHODOLOGICAL

KARAPETYAN A.G. DEVELOPMENT OF COMBINATORIAL THINKING OF THE FUTURE PRIMARY SCHOOL TEACHER BY THE METHOD OF EQUIVALENT CLASSES…….…..52

AKOPYAN M.Z., ELOYAN G.A, NADARYAN A. G., KHARATYAN V.M, KHACHATRYAN S.A. VIRTUAL LABORATORY WORKS IN MULTISIM…….……...…….57

MOORADYAN L.K. THE NOUNS STUDY IN GROUPS WITH FOREIGN STUDENT…….……64

STEPANYAN S.P., KHACHATRYAN R.A. SOME METHODOLOGICAL TECHNIQUES FOR TEACHING EXTREMUMS……..76

ART

MINASYAN N.A. GRIGOR KHANJYAN'S BOOK ILLUSTRATIONS……..……86

Խ.ԱԲՈՎՅԱՆԻ ԱՆՎԱՆ ՀԱՅԿԱԿԱՆ ՊԵՏԱԿԱՆ ՄԱՆԿԱՎԱՐԺԱԿԱՆ ՀԱՄԱԼՍԱՐԱՆԻ
ԳԻՏԱԿԱՆ ՏԵՂԵԿԱԳԻՐ
УЧЕНЫЕ ЗАПИСКИ АРМЯНСКОГО ГОСУДАРСТВЕННОГО
ПЕДАГОГИЧЕСКОГО УНИВЕРСИТЕТА ИМ. Х. АБОВЯНА

Հումանիտար գիտություններ №-1 (39) 2021 Гуманитарные науки

ՀԱՏՈՒԿ ՄԱՆԿԱՎԱՐԺՈՒԹՅՈՒՆ

ԿՈԿՈՐԴԸ ՀԵՌԱՑՐԱԾ ԱՆՁԱՆՑ ՀԵՏ ԻՐԱԿԱՆԱՑՎՈՂ ԱՇԽԱՏԱՆՔՆԵՐԻ ԿԱԶՄԱԿԵՐՊՄԱՆ ՍՈՑԻՈԼՈԳԻԱԿԱՆ ՀԱՐՑՈՒՄՆԵՐԻ ԱՐԴՅՈՒՆՔՆԵՐԸ

ՇԱԲՈՅԱՆ Մ. Հ.
Խ. Աբովյանի անվան հայկական պետական մանկավարժական համալսարան
Հայաստան, 0010, Երևան, Տիգրան Մեծի 17
e-mail: shaboyanmery56@aspu.am

Հոդվածում ներկայացված է կոկորդը հեռացրած անձանց հետ իրականացվող աշխատանքների կազմակերպման առանձնահատկությունները՝ լոգոպեդների, բժիշկների և ընտանիքի իրազեկվածության սոցիոլոգիական հարցումների տվյալները:

Հիմնաբառեր. կոկորդի չարորակ նորագոյացություն, ձայնի խանգարում, հաղորդակցման գործընթացի խաթարում, լոգոպեդական աշխատանք:

Ներկայացված է խմբագրության 24.05.2021թ.

Աշխարհում տարեկան ավելանում է կոկորդում քաղցկեղ ունեցող անձանց թիվը, նմանատիպ երևույթ գերակա է նաև Հայաստանի Հանրապետությունում:

Այսօր, առավել քան երբևէ, արդիական է կոկորդի չարորակ նորագոյացությունների հաղթահարման հիմնահարցը, որը ոչ միայն առողջապահության ոլորտի, այլև հատուկ մանկավարժության, հոգեբանության կարևորագույն խնդիրներից է, քանի որ կոկորդը հեռացված անձանց մոտ խաթարվում է նաև հաղորդակցման գործընթացը, դրսևորվում են հոգեբանական մի շարք լրջագույն խնդիրներ [1, 2, 3]:

Այս ենթատեքստում, ուշադրության է արժանանում կոկորդը հեռացված անձանց լոգոպեդական և հոգեբանամանկավարժական համակարգված աշխատանքների կազմակերպումը, որը դեռևս պատշաջ ուշադրության չի արժանացել մեզանում:

Ելնելով վերոնշյալից, կարելի է արձանագրել, որ կոկորդը հեռացված անձանց լիարժեք և արժանավայել կյանք ապահովելու համար անհրաժեշտ են մի շարք գործոններ՝ հասարակական կյանքին ակտիվ մասնակցություն, առողջության վերականգնում, խնամք, հաղորդակցում: Այս ամենը պահանջում է լուծումներ, որոնք ցանկալի են ամրագրվել լոգոպեդական աշխատանքների գործընթացում: Թերևս դրանով էր պայմանավորված «Կոկորդը հեռացված անձանց հետ իրականացվող աշխատանքների կազմակերպման առանձնահատկությունների վերաբերյալ» սոցիոլոգիական հարցումների կազմակերպումը, որին մասնակցել են առաջատար

լոգոպեդներ և բժիշկներ, ինչպես նաև 71%-ը ունեին 5-10 տարվա աշխատանքային փորձ) 71% -ը ունեին 20-25 տարվա աշխատանքային փորձ, 39%-ը՝ 10-15 տարվա), ուսումնասիրել կոկորդը հեռացված անձանց հետ իրականացվող աշխատանքների բնույթը և կազմակերպման առանձնահատկությունները: Հանկաշկանդ պատասխանել առաջադրած հարցերին: Հարցերը ենթարկվել են աստիճանակարգման սկզբունքներին համահունչ, որոնցում երևացել են առավել կարևորները: Բոլոր դեպքերում հաշվի են առնվել հետզոտվողների տվյալները, ինչպես նաև ռիսկի գործոնները, հիվանդության վաղեմությունը: Այն հարցին, թե ***«Հաճա խ են Ձեզ դիմում կոկորդի չարորակ նորագոյացություն ունեցող հիվանդներ մինչ վիրահատությունը»*** պատասխանելիս 86.7%-ը բացասաբար պատասխանեցին՝ հիմնավորելով, որ տվյալ խնդրով անձինք իրենց դիմում են վիրահատությունից հետո, իսկ 13.3 %-ը իրենց դիմել են մինչ վիրահատությունը:

«Ձեր պրակտիկայում հաճա խ եք աշխատել կոկորդը հեռացրած անձանց հետ» հարցին տրված պատասխաններից ակնհայտ է երևում է, որ լոգոպեդների 39%-ը չեն աշխատել կոկորդը հեռացված անձանց հետ, 25%-ը նշել են, որ իրենց չեն դիմել տվյալ խնդրով անձինք, իսկ 26%-ը խուսափում են աշխատել կոկորդը հեռացված անձանց հետ: Հիմնական պատճառաբանությունն այն էր, որ իրենց փորձը, գիտելիքները բավարար չեն տվյալ խնդրի լուծման համար:

Այն հարցին, թե դուք որպես մասնագետ ***«ունենք արդյոք հայերենով մշակված և կերակրափողային ձայնի ձևավորմանն ուղղված վարժություններ, առաջադրանքներ, խոսքային նյութեր»***, հարցմանը մասնակցած լոգոպեդները տվել են բացասական պատասխան:

Ինչ վերաբերում է մասնագիտական գործնական վերապատրաստումներին, ապա հարցվողները նշել են, որ իրենք ունեն տեսական գիտելիքների բավարար պաշար, սակայն բացակայում է գործնական աշխատանքներ վարելու կարողությունները: ***«Բնութագրեք խնդրեմ, թե ինչպիսի ընտանիքի անդամների մասնակցությունը կերակրափողային ձայնի ձևավորման գործընթացում»*** հարցին պատասխանելիս լոգոպեդների 85.5%-ը կարծում է, որ ընտանիքի որևիցե անդամի մասնակցությունը լոգոպեդական պարապմունքին կարևոր է և անհրաժեշտ, իսկ ահա լոգոպեդների 14.5%-ը կարծում էր, որ դա միայն կխանգարի կոկորդը հեռացված անձին, քանի որ վերջինս լոգոպեդական պարապմունքների ընթացքում կկաշկանդվի: Միևնույն ժամանակ լոգոպեդների 73.7%-ը նշեցին, որ ընտանիքի անդամները մեծ մասամբ նախընտրում են ընդամենը միայն ֆիզիկապես ներկա լինել պարապմունքին և տեղեկացվել, թե ինչպիսի աշխատանքներ են իրականացվում հիվանդների հետ:

«Կարևորում եք կոկորդի չարորակ նորագոյացություն ունեցող անձի հետ լոգոպեդական խորհրդատվության իրականացումը մինչ վիրահատությունը» հարցին բժիշկները դրական են պատասխանել, մինչդեռ «Դուք մինչ վիրահատությունը ուղղորդում եք արդյոք կոկորդի չարորակ նորագոյացություն ունեցող անձին լոգոպեդական խորհրդատվության» հարցին պատասխանելիս 38.1%-ը նշեցին, որ լոգոպեդական խորհրդատվության իրենք ուղղորդում են մեծ մասամբ վիրահատությունից հետո, քանի որ լոգոպեդական աշխատանքը հիմնականում իրականացվում է հատկապես այդ փուլում: Հետևաբար կարելի է փաստել, որ հարցվածների մեծամասնությունը բավարար չափով իրազեկված չէ

մինչվիրահատական շրջանում լոգոպեդական աշխատանքի կարևորության և անհրաժեշտության մասին, ինչը, մեր պատկերացմամբ հետագայում բացասաբար կանդրադառնա լոգոպեդական աշխատանքի արդյունավետության վրա:
Անդրադառնալով կոկորդի հեռացումից հետո ձայնի ձևավորման խնդրին՝ բժիշկները (80%-ը) կարևորում են կերակրափողային ձայնի ձևավորում մեթոդի կիրառումը, քանի որ դրանով է պայմանավորված կոկորդը հեռացված անձանց ներառման գործընթացը: ՄԻնչդեռ պրոթեզավորման մեթոդի կիրառումը բժիշկների 20%-ի գնահատմամբ ամենաարդյունավետն է ձայնի ձևավորման գործընթացում: Այս համատեքստում մեզ հետաքրքրում էր, թե կոկորդը հեռացրած անձանց ընտանիքները որքանով են ներգրավված և իրազեկված մինչ վիրահատական շրջանում լոգոպեդական պարապմունքների, ձայնի ձևավորման մոտեցումների մասին: Կոկորդը հեռացված անձանց ընտանիքի անդամների սոցհարցման արդյունքները ցույց են տալիս, որ նրանք (22.9%) չեն կարևորում մինչ վիրահատությունը լոգոպեդական պարապմունքների կազմակերպումը՝ պարզաբանելով, որ վիրահատությունից հետո կոկորդը հեռացված անձանց կյանքում այնպիսի փոփոխություններ են լինում, որոնք հանգեցնում են անտեղի ժամանակի կորստի: Մինչդեռ բժիշկների (49.1%) ընդհանրապես տեղեկացված չեն, որ կարևոր է լոգոպեդական պարապմունքներ իրականացնել մինչ վիրահատությունը, այն դեպքում երբ 28 %-ը կարևորում է լոգոպեդական աշխատանքի անհրաժեշտությունը մինչվիրահատական շրջանում: Հարցվածների 85.5%-ը «Տեղյակ եք արդյոք, որ կոկորդի հեռացումից հետո հնարավոր է կեղծ ձայնի ձևավորում» հարցին պատասխանելիս նշել է, որ բավարար տեղեկություն չունի տվալ մեթոդի առկայության մասին և միայն 14.5%-ը տեղեկացված է և ծանոթ է կեղծ ձայնի ձևավորման մեթոդին:

Այժմ անդրադառնանք այն հարցի պարզաբանմանը, թե «Կարևորու՞մ եք ձեր մասնակցությունը լոգոպեդական պարապմունքների գործընթացին» պատասխանելիս նշել են, որ իրենք անհրաժեշտ են համարում ներկա լինել լոգոպեդական պարապմունքներին, քանի որ ընտանիքը հետևողական կլինի և հետագայում շարունակաբար կկատարեն նախատեսված վարժությունները և առաջադրանքները: Հարցվածների 11.4%-ը «Բնութագրե՛ք խնդրեմ՝ ինչպես եք մասնակցում լոգոպեդական պարապմունքներին» պատասխանելիս նշեցին, որ իրենք չեն մասնակցում, իսկ 73.7%-ը ներկա են լոգոպեդական պարապմունքին, սակայն անմիջական մասնակցություն չեն ցուցաբերում, 14.9%-ը ակտիվ մասնակցում են՝ շնչառական, ձայնային վարժությունների կատարմանը, որոշ հարցերում օգնում են լոգոպեդին և հանձնարարված աշխատանքները միասին կատարում են նաև տնային պայմաններում:

Այսպիսով, ամփոփելով սոցիոլոգիական հարցումների արդյունքները, կարելի է մտահանգել, որ կոկորդը հեռացված անձանց խնդրի լուծման համար առկա են մի շարք կազմակերպական, մեթոդական, հոգեբանամանկավարժական բացահայտված խոչընդոտներ, որոնք ուղղակիորեն պետք է հաղթահարվեն իրականացվող լոգոպեդական աշխատանքների կազմակերպման գործընթացում՝ համագործակցելով ինչպես բժիշկների և հոգեբանների, այնպես էլ կոկորդը հեռացված անձանց ընտանքի՝ առաջին հերթին հիվանդին խնամող անձանց հետ: Հետևաբար, այս բարդ, ծավալուն, աշխատատար խնդրի լուծման նպատակով մեր խորին համոզմաբ անհրաժեշտ է մշակել գիտական լուրջ մոտեցումներ, գործնական աշխատանքի կազմակերպման արդյունավետ մեթոդներ, որոնք առավելագույնս կնպաստեն կոկորդը հեռացրած

անձանց հետ իրականացվող լոգոպեդական աշխատանքի արդյունավետությանը, նրանց ներառմանը միջանձնային հարաբերություններին, կենսագործունեության ապահովվմանը, կյանքի որակի բարելավմանը: Թերևս իմաստ ունի տարբեր հարթակներում ևս մեկ անգամ քննարկել և անդրադառնալ կոկորդը հեռացված անձանց համակարգված ծրագրերի մշակմանը, որոնցում բնականաբար կներառվեն ինչպես միջազգային առաջավոր փորձը, այնպես էլ հայ մասնագետների ջանքերը՝ փորձարարությամբ ներդնելու բժշկական հաստատություններում, մասնագիտական ֆակուլտետներում, վերականգնողական կենտրոններում կոկորդը հեռացված անձանց հետ նպատակամետ լոգոպեդական աշխատանք կազմակերպելու համար: Նմանատիպ մոդելի մշակումը նոր հնարավորություններ կընձեռի գիտատեսական և գործնական աշխատանքների նորովի կազմակերպման գործընթացում:

ԳՐԱԿԱՆՈՒԹՅՈՒՆ

1. Методика формирования пищеводного голоса после ларингэктомии / ТрофимовЕ.И., Орлова О.С.,Фуки Е.М., Сивкович О.О. М., 2015, с. 11-14.
2. Уклонская Д. В. Восстановление голосовой функции после удаления гортани:новые возможности и альтернативы//Педагогика и психология образования, № 1,М., 2016, с. 37-43.
3. Чижевская, С.Ю., Чойнзонов, Е.Л., Современные возможности и перспективы комбинированного лечения рака гортани и гортаноглотки //Сибирский онкологический журнал// №4 (24),М. 2007, с.127-131.

РЕЗЮМЕ

ИССЛЕДОВАНИЕ ПОДХОДОВ ОРГАНИЗАЦИИ ЛОГОПЕДИЧЕСКОЙ РАБОТЫ ПОСЛЕ УДАЛЕНИЯ ГОРТАНИ

ШАБОЯН М.Г.

В статье рассматривается проблема восстановления голоса у больных после удаления гортани. Представлены результаты социологического опроса по данной проблеме.

Ключевые слова: *рак гортани, расстройство голоса, нарушения процесса коммуникации, логопедическая работа.*

SUMMARY

RESEARCH OFAPPROACHES ABOUT THE ORGANIZATION OF SPEECH THERAPY AFTER REMOVAL OF THE THROAT

SHABOYAN M.G.

The article deals with the issue of voice restoration in patients after removal of the throat. The results of a sociological survey on this issue are presented.

Keywords: throat cancer, voice disorder, disturbance of communication process, speech therapy.

Տպագրության է երաշխավորել հ.գ.դ., պրոֆեսոր Վ. Կարապետյանը
01.06.2021թ.

Խ.ԱԲՈՎՅԱՆԻ ԱՆՎԱՆ ՀԱՅԿԱԿԱՆ ՊԵՏԱԿԱՆ ՄԱՆԿԱՎԱՐԺԱԿԱՆ ՀԱՄԱԼՍԱՐԱՆԻ ԳԻՏԱԿԱՆ ՏԵՂԵԿԱԳԻՐ
УЧЕНЫЕ ЗАПИСКИ АРМЯНСКОГО ГОСУДАРСТВЕННОГО ПЕДАГОГИЧЕСКОГО УНИВЕРСИТЕТА ИМ. Х. АБОВЯНА

Հումանիտար գիտություններ №-1 (39) 2021 Гуманитарные науки

ՀՈԳԵԲԱՆՈՒԹՅՈՒՆ

ОСОБЕННОСТИ ПРОТЕКАНИЯ КРИЗИСОВ В СПОРТИВНОЙ КАРЬЕРЕ: ПУТИ ПРЕОДОЛЕНИЯ

ЗИНОВА У.А[1]., КАРАПЕТЯН В.С[2].

[1].. МАГНИТОГОРСКИЙ ГОСУДАРСТВЕННЫЙ ТЕХНИЧЕСКИЙ УНИВЕРСИТЕТ ИМ. Г.И. НОСОВА
455000, Россия, Челябинская обл., г. Магнитогорск, пр. Ленина, 38
e-mail:tya-ulyana@mail.ru
[2]Yerevan, Armenia ASPU after Kh.Abovyan
e-mail:vskarapetyan@mail.ru

Статья посвящена актуальному вопросу кризисных состояний. В статье доказывается, что кризисная ситуация задевает все структуры личности, действует на все стороны жизни, описывается влияние кризиса на личность спортсмена.

Ключевые слова*:* кризисные состояния, кризисы спортивной карьеры, ситуативный кризис, личность спортсмена, влияние кризиса на личность спортсмена.

Представлена в редакцию 09.03.2021 г.

Каждый спортсмен живет в собственном мире постоянных тренировок и соревнований, команда заменяет семью; а тренеры, массажисты, психологи родителей. Это не придуманный мир со своими атрибутами, ритуалами и правилами. В профессиональном спорте долгие годы спортсмен живет практически в изоляции от «мирских» развлечений. Чем выше результаты, тем острее протекают периоды кризисов и тем труднее выбраться из них. Проблема кризиса в спортивной карьере не раз уже поднималась исследователями: ей посвящены работы Н. Ю. Борисовой, Я. В. Будник, Р.М. Загайнова, Н. Б. Стамбуловой и др. Рассмотрим теперь, в чем специфика кризисных состояний спортсменов. Осветим этот вопрос, начиная с самых первых шагов человека на пути большого спорта. Спортивные психологи должны проявить максимум внимания к каждой личности, оказавшейся на стадии того или иного кризиса, и помочь различными методами. Как свидетельствуют спортивные психологи, каждый кризис спортивной карьеры протекает по следующей схеме: источники кризиса (проблемы, противоречия); симптомы (т.е. особенности субъективного отражения противоречий, которые проявляются в поведении спортсмена); возможные обстоятельства, усугубляющие протекание кризиса; возможные обстоятельства, ресурсы, ресурсные состояния,

облегчающие выход из кризиса; пути выхода из кризиса; влияние кризиса на успешность деятельности спортсмена; формы «расплаты» за невыход из кризиса; особенности психологической помощи спортсмену. Проанализировав в своей работе классификации спортивных кризисов в спортивной карьере, мы предлагаем свою классификацию, выделяя две большие группы кризисных состояний: ситуационные кризисные состояния в основной спортивной деятельности; ситуационные кризисные состояния в неосновной спортивной деятельности. Эти кризисные состояние можно назвать еще ситуационными кризисными состояниями в основной спортивной деятельности: кризис начала занятий спортом и первых соревнований; кризис поражения; кризис победы; предстартовый кризис; кризис «застоя»; кризис перехода (кризис перехода из массового спорта в спорт высших достижений, кризис перехода из юношеского спорта во взрослый спорт, кризис перехода из любительского спорта высших достижений в профессиональный спорт, кризис перехода от кульминации к финишу спортивной карьеры, кризис попадания/не попадания в молодежную/взрослую сборную страны); кризис завершения спортивной карьеры (кризис самоопределения в жизни, альтернативы выбора, кризис понимания жизни без спорта, работы, семьи). Кроме того, стоит выделить отдельно ситуационные кризисные состояния в неосновной спортивной деятельности у спортсменов: социальные кризисы (семейно-бытовые кризисы, проблемы и трагедии личной жизни, проблемы, связанные с учебной деятельностью, отношения с тренером и с партнерами по команде, адаптация к новой команде, кризис осознания необходимости постоянной работы и создания семьи); духовные кризисы (кризисное состояние внутреннего душевного мира, кризис ценностей, поиск смысла жизни, культурные и языковые барьеры, кризис формирования новых качеств организма, изменения прикладываемых усилий, гормонального роста организма, кризис смены поколений и т.д.); материальные кризисы (косвенные кризисные состояния: необъективное судейство, маленькая зарплата, переезды в другой город или страну, климатические условия, кризис поддержания формы и т.д.). Предварительно необходимо отметить, что общими (сквозными) признаками кризисных состояний являются: значимые переживания; потребность в коррекции значимых переживаний; доминирование неосновной деятельности (как контрдоминанты основной деятельности); потребность в психологической поддержке (как в конструктивной, так и созерцательно-гуманистической); ухудшение деятельности. Перейдем непосредственно к обсуждению спортивных кризисных состояний.

Ситуационные кризисные состояния в основной спортивной деятельности

Кризис начала спортивной специализации связан с поступлением в спортивную школу или началом занятий в группе специализации у профессионального тренера. Суть данного кризиса составляет адаптация к требованиям вида спорта, тренеру, спортивной группе. Можно выделить три основных вида противоречий. Первый вид подразумевает несоответствие ожиданий юных спортсменов реальному тренировочному процессу. Это часто способствует разочарованию с дальнейшим снижением мотивации. Второй вид противоречий обусловлен необходимостью стремительного овладения основами техники вида спорта и приобретения соответствующего уровня физической подготовленности, т.е. демонстрации высокой обучаемости, способностей к виду спорта. Иногда желания

человека и его возможности не согласуются: либо реализация его амбиций связана с одним видом спорта, но на самом деле физические возможности организма «говорят» о его предназначенности для другого спортивного направления (самое распространенное противопоставление – атлет и силовик). Третий вид противоречий связан с тем, что спортсмен должен положительно зарекомендовать себя уже в первых соревнованиях при полном отсутствии соревновательного опыта.

Таким образом, уже на этапе начальной спортивной специализации перед юным спортсменом встают достаточно сложные задачи. Здесь впервые решается вопрос о его «перспективах» в спорте, проверяются способности, сила и устойчивость мотивации. Преодолевшие кризис, переходят к углубленной тренировке в избранном виде спорта, а не справившиеся с ним обычно переориентируются на другой вид спорта или другие виды деятельности. И это самый адекватный вариант реакции, которая должна быть у каждого, кто обнаружил одну из выше названных трех видов несогласованности.

Кризис поражения. Кризисные состояния после поражения (имеется в виду значимое поражение для спортсмена, имеющее негативные последствия: критика тренера, товарищей по команде, критика в прессе, вывод спортсмена из сборной, перевод в другую команду, потеря места в основном составе команды и т.п.); кризисность данной ситуации определяется неадекватностью результата деятельности (поражения). Кризисное состояние «застоя», подразумевает «застой» в основном виде деятельности, в соревновательных результатах деятельности и в тренировочном процессе. насильственное пребывание в несвойственной роли. Сюда мы относим кризисные состояния семейно-бытовой сферы (проблемы и трагедии личной жизни, которые возникают в том случае, если семья является дополнительной нагрузкой, а иногда - постоянным стрессором. В числе других причин могут быть различные нерешенные проблемы быта, отвлекающие спортсмена от его основной деятельности (здоровье и благополучие родных, взаимоотношения с ними, жилищные проблемы и т.д.). К духовным кризисным состояниям относятся и кризисы внутреннего мира личности, которые, как правило, скрыты от глаз. Суть их состоит в переоценке ценностей внутреннего мира личности, связанной, например, с разочарованием в конкретных людях, по причинам измен, обмана, предательства и т.п., что приводит к переоценке прошлого или настоящего, связанного с этими людьми и т.п. Данная группа специфических кризисных состояний имеет чрезвычайное практическое значение, так как внутренний мир человека, в частности - ценностная ориентация, лежит в основе его мотивации на основную деятельность. К этой группе кризисных состояний должно быть привлечено особое внимание исследователей еще и потому, что изучение их крайне затруднено ввиду интимности данного вида информации, что усугубляется «закрытостью» («замаскированностью») личности известного спортсмена. К данной категории мы относим также кризисы, возникающие как следствие несбалансированности двух сфер: основной деятельности и семейно-бытовой. Данную ситуацию можно считать типичной для людей - «чемпионов» в своей основной деятельности (крупные актеры, представители военных профессий, руководители высокого ранга и т.п.), для которых основная деятельность является главенствующей в жизни и в системе жезненных ценностей. В связи с этим личная жизнь таких , длительное

людей нередко не устроена, и семья не является их прочным «тылом». Такие люди особо нуждаются в психологической поддержке извне, у них мало друзей вне основной деятельности,и их группы психологической поддержки чаще всего малочисленны. Полноценное Психодуховные кризисы часто являются неотъемлемыми спутниками возрастных кризисов – пубертатного, экзистенциального юношеского, середины жизни и инволюционного. Однако, зачастую, кризисные проявления начинаются спонтанно и не связаны с тем или иным выше обозначенным периодом. Также к категории духовных кризисов относятся пережитые в прошлом кризисные состояния, которые человек не смог забыть, которые по-прежнему его волнуют и могут негативно повлиять на его состояние в процессе преодоления новых кризисных ситуаций в будущем. Данные кризисные состояния связаны с кризисом потери или дефицита денег. Мера стоимости имеет и психологическую сущность – чем больше ты имеешь денег, тем больше ты стоишь и ценен, чем их у тебя меньше – тем ты никчемнее. Эти кризисы также связаны с физическим фактором функционирования тела: болезнь, несчастный случай, операция, рождение ребенка, выкидыш, аборт, чрезвычайное физическое напряжение, длительное лишение пищи, сенсорная депривация, депривация сна, чрезмерный сексуальный опыт, длительная сексуальная неудовлетворенность или травматичный сексуальный опыт, возрастное изменение образа физического, катастрофически быстрое похудение или ожирение. Без психологической поддержки извне преодоление кризисного состояния крайне затруднено. А их непреодоление ведет к ухудшению деятельности, поражению, снижению спортивных результатов, прекращению деятельности и к прогрессирующему дефициту психологической поддержки. Крайне важно практически обеспечить окончательное преодоление каждой кризисной ситуации, непреодоление которой ведет к таким отрицательно-стратегическим последствиям как ухудшение основной деятельности, которая может иметь непоправимые последствия для жизнедеятельности человека (спортсмена). Для преодоления кризисного состояния необходимо понять за счет чего, каких личностных характеристик, спортсмен обычно обеспечивает решение задач и добивается максимального успеха в своей основной деятельности и какой пользуется личной системой преодоления кризисных состояний, так называемый поиск ресурсов.

ЛИТЕРАТУРА

1. Борисова Н. Ю. Кризисы спорта высших достижений. Попытки предотвратить неминуемое [Электронный ресурс]. URL https://scienceforum.ru/2015/ article/2015008065.
2. Будник Я. В., Станибула С. А. Кризисы в спортивной деятельности [Электронный ресурс]. URL: http://elib.bsu.by/bitstream/123456789/ 157279/1/542-545.pdf
3. Загайнов Р. Кризисные ситуации в спорте и психология их преодоления. М.: Советский спорт, 2010. 117 с.
4. Загайнов Р. Психология современного спорта высших достижений. М. Советский спорт, 2012. 292 с.
5. Зинова У.А. Особенности протекания кризисов в спортивной карьере //ЧФ: ЧЕЛОВЕЧЕСКИЙ ФАКТОР СОЦИАЛЬНЫЙ ПСИХОЛОГ - 2020. - №1(39). - с. 26-37
6. Зинова У.А. Кризисы в спортивной карьере /У.А. Зинова//Психология XXI столетия // Сб. по материалам ежегодного Конгресса "Психология XXI столетия" (Ярославль, 27 - 29 октября 2017)/Под ред. Козлова В.В. -Ярославль, ЯрГУ, ЯГПУ, МАПН, 2017-538 с. (с. 129-131)

7. Козлов В.В. Психология кризиса. М.: Институт консультирования и системных решений, 2014 - 528 с.
8. Козлов В.В., Козлов Ю.А. Психотехнология ДМД: дыхание-музыкадвижение. Теория и метод. Методическое пособие для ведущих семинары по ДМД. Ярославль, МАПН, РПФ «Титул», 2021 - 250 с.
9. Кризисы спорта высших достижений. попытки предотварить неминуемое Борисова Н.Ю. Российский государственный университет физической культуры, спорта, молодёжи и туризма, Москва, e-mail: nadejda0810@mail.ru
10. Ильин Е. П. Психология спорта. СПб. : Питер, 2008. 352 с.
11. Стамбулова Н. Б. Кризисы спортивной карьеры // Теория и практика физ. культуры. 1997. № 10. С. 13–17
12. Стамбулова Н.Б. Структурное описание спортивной карьеры / Стамбулова Н. // Человек в мире спорта: Новые идеи, технологии, перспективы: Тез. докл. Междунар. конгр. – М., 2008. – Т. 2. – С. 351-352.

ԱՄՓՈՓՈՒՄ

ՍՊՈՐՏԱՅԻՆ ԿԱՐԻԵՐԱՅՈՒՄ ՃԳՆԱԺԱՄԵՐԻ ԸՆԹԱՑՔԻ ԱՌԱՆՁՆԱՀԱՏԿՈՒԹՅՈՒՆՆԵՐԸ. ՀԱՂԹԱՀԱՐՄԱՆ ՈՒՂԻՆԵՐ

ԶԻՆՈՎԱ ՈՒ.Ա. , ԿԱՐԱՊԵՏՅԱՆ Վ.Ս.

Հոդվածը նվիրված է ճգնաժամային վիճակների հրատապ խնդրին: Հոդվածն ապացուցում է դա ճգնաժամային իրավիճակը ազդում է անհատականության բոլոր կառուցվածքների վրա, ազդում է անհատականության բոլոր կառուցվածքների վրա, ազդում է կյանքի բոլոր ասպեկտների վրա, նկարագրում է ճգնաժամի ազդեցությունը մարզիկի անհատականության վրա:

Հիմնաբառեր: ճգնաժամեր, սպորտային կարիերայի ճգնաժամեր, իրավիճակային ճգնաժամեր, անհատականություն մարզիկ, ճգնաժամի ազդեցությունը մարզիկի անհատականության վրա:

SUMMARY

FEATURES OF THE COURSE OF CRISES IN A SPORTS CAREER: SEARCH FOR SOLUTION

ZINOVA U. A., KARAPETYAN V.S.

The article is devoted to the current issue of crisis conditions. The article proves that the crisis situation affects all the structures of the individual, acts on all sides of life, describes the impact of the crisis on the personality of the athlete.

Keyword: Crisis conditions, the crisis of a sports career, the situational crisis, the personality of the athlete, the impact of the crisis on the personality of the athlete.

Տպագրության է երաշխավորել հ.գ.թ., դոցենտ Ա.Թադևոսյանը
17.05.2021թ

Խ.ԱԲՈՎՅԱՆԻ ԱՆՎԱՆ ՀԱՅԿԱԿԱՆ ՊԵՏԱԿԱՆ ՄԱՆԿԱՎԱՐԺԱԿԱՆ ՀԱՄԱԼՍԱՐԱՆԻ
ԳԻՏԱԿԱՆ ՏԵՂԵԿԱԳԻՐ
УЧЕНЫЕ ЗАПИСКИ АРМЯНСКОГО ГОСУДАРСТВЕННОГО
ПЕДАГОГИЧЕСКОГО УНИВЕРСИТЕТА ИМ. Х. АБОВЯНА

Հումանիտար գիտություններ №-1 (39) 2021 Гуманитарные науки

ԿՈՒՐՍԱՆՏՆԵՐԻ ԱՆՁՆԱՅԻՆ ՈՒՂՂՎԱԾՈՒԹՅԱՆ ԴՐՍԵՎՈՐՈՒՄՆԵՐԸ

ԽԱՉԱՏՐՅԱՆ Ն.Վ.
Խ.Աբովյանի անվան հայկական պետական մանկավարժական համալսարան
Հայաստան, 0010, Երևան, Տիգրան Մեծի 17
Email: nellikhachatryan1988@mail.ru

Անձնային որակների, տիպերի, հատկությունների բազմավեկտորային ուղղվածությամբ ուսումնասիրություններն էական դերակատարում ունեցան անձի մասին խոր պատկերացումներ ունենալու, հոգեկերտվածքի, անձի կառուցվածքա-գործառույթային առանձնահատկությունների, հոգեբանական համատեղելիության և անհամատեղելիության երևույթների բացահայտման համար: Մասնագիտական գրականության մեջ առավելապես մեկնաբանվեցին ինչպես խառնվածքի, բնավորության, այնպես էլ անձի տիպերի առանձնահատկությունները կամ դրանց համադրման գործընթացները: **Հոդվածի նպատակն է** հոգեբանական համատեղելիության տիրույթում դիտարկել անձնային այն որակները, որոնք արտապատկերում են մարդկանց, խմբի անդամների, միմյանց հանդեպ ունեցած անհատական կամ խմբային հետաքրքրությունները, որոնք մշտապես նպաստում են վստահելի հարաբերությունների ձևավորմանը, մասնակիցների ինքնագնահատականի բարձրացմանը, խմբի յուրաքանչյուր անդամի հաջողությունների ձեռքբերմանը: Բարոյահոգեբանական միջավայրի կազմավորումը, խմբի անդամների միմյանցից հոգեկան բավարարվածություն ստանալը և ուսումնառության ընթացքում հաջողությունների արձանագրումը պայմանավորված են անձնային այն որակներով, որոնք հանգեցնում են հոգեբանական համատեղելիությանը: Մինչդեռ անձնային այն որակները, որոնք միտված են հոգեբանական անհամատեղելիությանը՝ իր բացասական ազդեցություններով հանգեցնում է մարդկանց հակակրանքի, թշնամանքի և բացահայտ կոնֆլիկտային իրավիճակների դրսևորման: Հոգեբանական աջակցության շրջանակում խմբի յուրաքանչյուր անդամի արդարացված սպասումների իրականացումը փաստական առումով հանգեցնում է հոգեբանական համատեղելիության ապահովման:

Հիմնաբառեր. հոգեբանական համատեղելիություն (անհամատեղելիություն), խառնվածք, բնավորություն, անձնային տիպեր, մասնագիտական և անձնային հետաքրքրություններ, հոգեկան բավարարվածություն:

Ներկայացված է խմբագրություն 17.05.2021թ.

Կուրսանտների հոգեբանական ուսումնասիրումը, անձնային որակների կտրվածքով բազմաթիվ այլ խնդիրներից զատ միտված է հոգեբանական համատեղելիության ապահովմանը: Կարելի է արձանագրել անձնային որակների և հոգեբանական համատեղելիության կապը, որը հատուկ ուսումասիրության նյութ է հատկապես ռազմական ուսումնական հաստատություններում:

Ստորև առանձնացնենք երկու կարևոր հասկացություն՝ 1) հոգեբանական համատեղելիությաև և հաղորդակցման գործընթաց, 2) կուրսանտների անձնային որակներ: Հոգեբանական համատեղելիության երևույթն ընդհանուր առմամբ ձևակերպվում է որպես երկու և ավելի կուրսանտների երկարատև փոխազդեցության բնութագրիչ, որի դեպքում նրանց բնորոշ բնավորության կայուն գծերի դրսևորումները չեն հանգեցնում երկարատև և անհաղթահարելի հակասությունների [1]: Հոգեբանական համատեղելիությունը կուրսանտների համատեղ ուսումնառություն ստանալու, համատեղ ապրելու, կենսագործունեություն ծավալելու երաշխիքներից է, որը բնականաբար պահանջում է խոր մասնագիտական վերլուծություն [3]: Առորյա կյանքում բոլորն են զգում հոգեբանական համատեղելիության կարևորությունը նաև ամենօրյա կյանքում, սակայն միշտ չէ, որ միմյանց նկատմամբ դրսևորած վերաբերմունքով նպաստում են դրա երկարատև կայացմանը, քանի որ մարդիկ տարբերվում են իրենց անձնային որակներով: Բացի դրանից, հոգեբանական համատեղելիությունը պայմանավորված է բազմաթիվ փոփոխական գործոնների համաժամանակյա ազդեցությամբ: Այս ենթատեքստում բնականաբար կոնկրետ պարագայուն նկատի ունենք կուրսանտների բնավորությունները, խառնվածքի առանձնահատկությունները, ընդունակությունները, անձի տիպերը, սոցիալական իրավիճակները: Հիմնախնդրի վերաբերյալ տեսականորեն կարելի է առաջադրել հոգեբանական համատեղելիության տարբեր մոդելներ, որոնք ավելի շատ ուղղված կլինեն հոգեբանական հաղորդակցման երևույթի բացատրմանը, այսինքն՝ կրթական միջավայրում կուրսանտների ընդհանուր կողմնորոշումներին, համատեղ կյանքին, կենսագործունեությանը:Կուրսանտների ուսումնառության ընթացքում դիտարկվող հոգեբանական համատեղելիությունը անհրաժեշտ է ուսումնասիրել կոնկրետ ժամանակի ընթացքում, հաշվի առնելով ուսումնառության ժամկետը, նաև մի քանի էական և ոչ էական հատկանիշներ, քանի որ փոխվում են կուրսանտների ուսումնառության մոտիվացիան, մասնագիտության սոցիալական գրավչությունը, իրենց համատեղ գործելու ցանկությունը, տարաբնույթ նպատակների ընդհանրությունը: Քանի որ կուրսանտները գրեթե ամեն օր շփվում են միմյանց հետ և հանդես են գալիս որպես միջանձնային հարաբերությունների սուբյեկտներ, ուստի փորձենք անձնային որակների տեսանկյունով հոգեբանական համատեղելիությունը դիտարկել կոնկրետ հաղորդակցման գործընթացում, միջանձնային հարաբերություններում:

Հաղորդակցումը որպես մտքերի, գաղափարների, զգացմունքների և հույզերի հաղորդմանը կամ ընդունելու իմաստ ու նշանակություն պարզագույն ձևով հանգում է «հաղորդելու կամ փոխանցելու» և «ստանալու կամ ընդունելու» գործընթացներին: Մտքերի, գաղափարների, զգացմունքների փոխանցումը ենթադրում է ստանալ (տրամադրել) դրանք կոնկրետ շփումներում, երբ երկու կողմերը միաժամանակ հասկանում են «տալու կամ ստանալու» իմաստն ու նշանակությունը [7]: Ա. Բոժկոն իր հաղորդումներում նկարագրում է աուտիզմի և էգոիզմի դրսևորումները

համապատասխանաբար մշտապես «տալու» կամ «ստանալու» գործընթացներում [4]։ Հաղորդակցման գործընթացի վրա ևս ազդում են տարբեր գործոններ, սակայն գործընթացում նկատի է առնվում հաղորդակցման բովանդակությունը (O) և հաղորդակցման սուբյեկտները (S)։ Եթե հիմք ընդունենք Այզենկի կողմից առաջադրված անձի երկու չափումները [5], ապա կարող ենք հաղորդակցման գործընթացում միաժամանակ դիտարկել երկու կարևոր գործոն. 1) շփվողականությունը (մարդը որպես սոցիալական էակ), «էքստրավերտություն-ինտրովերտություն» միջակայքում, 2) հուզականությունը՝ «հուզական անկայունություն (նեյրոտիզմ) - հուզական կայունություն» միջակայքում։

Պարզ է, որ խոլերիկ խառնվածքը սույն չափումների մեջ տեղադրվում է էքստրավերտության և հուզական անկայունության տիրույթում, սանգվինիկ խառնվածքը կհամապատասխանի էքստրովերտությանը և հուզական կայունությանը, մելանխոլիկ խառնվածքը՝ ինտրովերտությանը և հուզական անկայունությանը, իսկ ֆլեգմատիկ խառնվածը՝ ինտրովերտությանը և հուզական կայունությանը։ Կարևոր է պարզել այն հարցը, թե էքստրավերտություն+հուզական անկայունություն տիրույթում արտահայտված խառնվածքն ավելի շատ հոգեբանական համատեղելիությանն է համապատասխանում, թե՞ անհամատեղելիությանը։

Հասկանալի է, որ երբ հոգեբանական համատեղելիության մասին, ապա խմբում դիտարկում են շփվողականության և հուզականության նույնատիպ դրսևորումներ, օրինակ՝ էքստրավերտը հուզական կայուն անձի հետ, ապա դա հանգեցնում է խառնվածքի և անձնային տիպերի համընկնման նմանությունների, ամենևին պարտադիր չհամարելով դրանց լիակատար նույնականացումը։

Իհարկե, նմանատիպ դատողություններ կարող ենք անել նաև հոգեբանական անհամատեղելիության պարագայում, երբ առօրյա կյանքում հոգեբանական անհամատեղելիությունն այլ բառերով անվանում են՝ «բնավորությունների անհաշտություն»։ Անկախ նմանատիպ մեկնաբանություններից հոգեբանական անհամատեղելիությունն արդեն կոնֆլիկտ է կամ արդյունքում ի վերջո հանգեցնում է կոնֆլիկտային լուրջ իրավիճակների։

Հոգեբանական համատեղելիությունը-անհամատեղելիությունը ռազմական հաստատություններում ուսումնասիրվել են բազմաթիվ գործոնների ազդեդությունների տեսանկյունով։

Քեթթելի թեսթով (PF հարցարան) ուսումնասիրվել են Ա. Խամփերյանցի անվան ռազմական ավիացիոն համալսարանի 1-5 կուրսերի հավասար թվաքանակով ուսանողների անձնային գործոնները։ Նմանատիպ ընտրության նպատակն էր համեմատել տարբեր մասնագիտությամբ ուսանողների անձնային որակները, որոնք առավելագույնս իրենց կուրսերում համապատասխանում են հոգեբանական համատեղելիությանը։ Փորձարարական ուսումնասիրությունները կատարվել են Քեթթելի թեսթի պահանջներին համապատասխան, յուրաքանչյուր ուսանողի հետ առանձին նախատեսված ժամանակի շրջանակում։ Թեստի 105 հարցերի ընկալման և տարընթերցման շուրջ մեկնաբանություններ չեն եղել՝ այսինքն 105 հարցերը եղել են հասկանալի կուրսանտների համար։

Ըստ այս թեսթի՝ առանձնացված են 16 գործոններ, որոնք հարցման արդյունքներով ներկայացված են միջինացված տվյալներով:

Աղյուսակ 1. 16 գործոնների միջինացված տվյալները 1-5 կուրսերում

Գործոններ	ԿՈՒՐՍԵՐ				
	Առաջին	Երկրորդ	Երրորդ	Չորրորդ	Հինգերորդ
A	5,2	4,8	5	6,2	6,6
B	3,2	5	3,4	4,2	5
C	5,4	6	6	5	5,6
E	6,4	1,6	4,8	7	5,6
F	4,4	4,6	6,8	3,8	7
G	6,6	8,2	6,2	6,8	5
H	7,6	4,8	5,6	7,4	7,8
I	4,4	2,8	3,8	5,4	6,6
L	6,4	5,6	4	6,6	4,8
M	7,6	7,2	5	4,4	4,8
N	5,6	4,6	6,2	5	5,8
O	5,4	6,2	6,8	6,8	5
Q1	5,6	6,6	6,2	7,8	7
Q2	2	6	4,6	6,8	5,8
Q3	7,4	6	7,8	8	7,6
Q4	6,6	5,8	6,4	4,8	6,4
MD	5,6	5	6,2	6,2	7,6

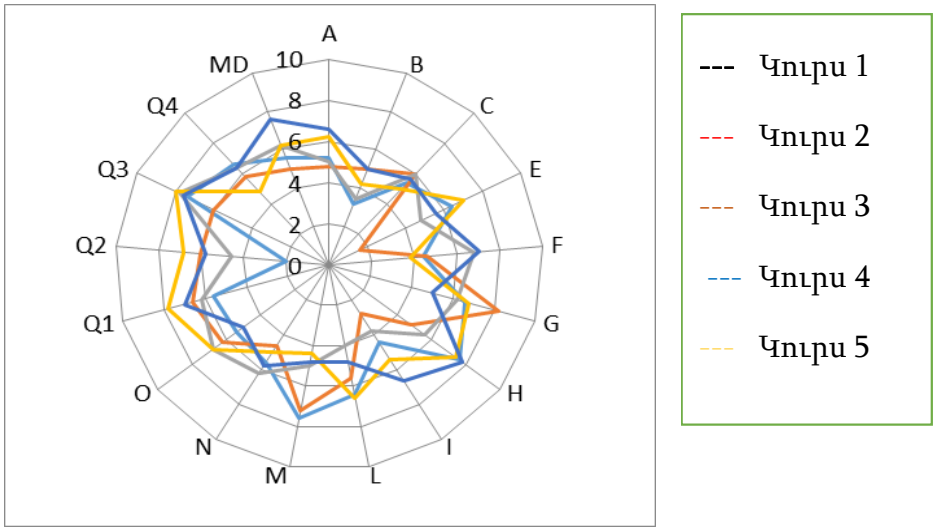

Գծապատկեր 1. 16 գործոնների միջինացված տվյալները 1-5 կուրսերում

Աղյուսակի տվյալներից երևում է մի քանի գործոնների աճի դրսևորումներ:

Աղյուսակի տվյալներից երևում է մի քանի գործոնների գերակայությունը՝ ցուցիչների առումով:

Առաջին կուրսում գերակայում են երկու գործոններ՝ H-ը (խիզախություն) և M գործոնը (զարգացած երևակայությունը), քանի որ ցուցիչը բարձր է նախատեսվածի կեսից: Երկրորդ կուրսի գործոնային տվյալները ցույց են տալիս, որ G-ն բարձր նորմատիվ վարք է՝ 8,210 ցուցիչով, որը համապատասխանում է բարձր երևակայության գործոնին: Երրորդ կուրսում՝ 7,8 ցուցիչը համապատասխանում է Q_3 գործոնին, որը ցույց է տալիս զարգացած ինքնահսկողությանը, սոցիալական պահանջների կատարման ճշտության իրողությանը: Կուրսի ուսանողները կառավարում են իրենց հույզերն ու վարքը, նրանք ցանկացած գործ կհասցնեն ավարտին: Կուրսին հատուկ է նպատակաուղվածությունը և ինտեգրացիան: Չորրորդ կուրսում գերակայում է Q_1-ը, որը ռադիկալիզմի առկայություն է, ցույց է տալիս քննադատականությունը, բնութագրում է ինտելեկտուալ կարողությունները, վերլուծական մտածողությունը, տեղեկացվածության բարձր մակարդակը: Կուրսը հանգիստ ընդունում է նոր չկայացած հայացքները և փոփոխությունները, չի վստահում հեղինակություններին:

Հինգերրորդ կուրսի միջինացված տվյալներից բարձր է H գործոնը՝ 7,8 է, ցույց է տալիս խիզախության առկայությունը, որը համադրելի է առաջին կուրսի տվյալների հետ, այսինքն՝ գերակա H ցուցիչներով տվյալները նույն են, չնայած հանդես են գալիս տարբեր պատճառներով:

Երկրորդից չորրորդ կուրսերում I գործոնի աճ է նկատվում, քանի որ 2,8-ից հասնում է մինչև 5,8: Նշանակում է, որ նրանց հատուկ է կոպտությունը, բացակայում է էմպատյան, կարեկցողությունը շրջապատի հանդեպ, գերխստությունը: Թերևս այս ամենով պայմանավորված կարող ենք ենթադրել, որ այդ կուրսերում ցածր է հոգեբանական համատեղելիության դրսևորումները, քանի որ ուսանողները մեծ մասամբ տեղ են տալիս տրամաբանական դատողություններին, որոնք կարող են տարածվել նաև սովորական արարքների վրա, միայն հինգերորդ կուրսում նկատվում են զգայունության դրսևորումներ՝ 6,6 միավոր: Նշանակում է՝ ուսանողները նախընտրում են սեփական որոշումների կայացումները, հետևում են իրենց կողմից ընտրված որոշումներին, արտահայտում կարծիք, բայց չեն ցանկանում դրանք պարտադրել ուրիշներին: Իհարկե, չի կարելի ասել, որ կուրսեցիները սիրում են միմյանց, քանի որ ուղղակի չեն զգում նրանց կողմից ընդունման և պաշտպանության կարիքը:

Ընդհանուր առմամբ առաջինից հինգերրորդ կուրսերի գործոնները զույգ առ զույգ համահարաբերակցական կապերով չեն առնչվում միմյանց հետ կամ ցույց են տալիս ցածր համահարաբերակցական կապեր՝ զրոյից միչև 0,33 միջակայքում (0,2315: 0,2933: 0,13):

Հավաքագրելով 16 գործոնների միջինացված տվյալները՝ աղյուսակի տեսքով ներկայացնենք կուրսանտների անձնային գործոնների բաշխվածությունը:

Աղյուսակ 2. Գործոնների բաշխվածությունը 1-5 կուրսերում

ԿՈՒՐՍԵՐ	Ինտելեկտուալ առանձնահատկություններ B,M,Q1	Հուզա-կամային առանձնահատկություններ C, G, I, O, Q3, Q4	Միջանձնային փոխհարաբերությունների հաղորդակցական հատկություններ և առանձնահատկություններ՝ A, H, F, E, Q2, N, L.
Առաջին	16,4	30,4	37,6
Երկրորդ	18,8	28,8	32,6
Երրորդ	14,6	30,2	37
Չորրորդ	16,4	30	42,8
Հինգերորդ	16,8	31,2	43,4

ՈՒսումնասիրությունների ընթացքում պարզվել է, որ գոյություն ունեն դրական կապեր ուսանողների ինտելեկտուալ կարողությունների, հաղորդակցական և հուզակամային առանձնահատկությունների միջև: Տեղաբաշխենք տվյալներն ըստ 1-5-րդ կուրսերի կապերի համեմատական վերլուծության:

1.2. առաջին և երկրորդ կուրսերի ուսանողների համար՝ 0,9975
1.3. առաջին և երրորդ կուրսերի ուսանողների համար՝ 0,9929
1.4 առաջին և չորրորդ կուրսերի ուսանողների համար՝ 0,9863
1.5. առաջին և հինգերորդ կուրսերի ուսանողների համար՝ 0,9908
2.3. երկրորդ և երրորդ կուրսերի ուսանողների համար՝ 0,9995
2.4. երկրորդ և չորրորդ կուրսերի ուսանողների համար՝ 0,9789
2.5 երկրորդ և հինգերրորդ կուրսերի ուսանողների համար՝ 0,9788
3.4. երրորդ և չորրորդ կուրսերի ուսանողների համար՝ 0,9789
3.5. երրորդ և հինգերորդ կուրսերի ուսանողների համար՝ 0,9846
4.5. չորրորդ և հինգերորդ կուրսերի ուսանողների համար՝ 0,9995:

Քեթթելի թեստի (PF) հարցարանի միջոցով բացահայտելով 16 գործոնի դրսևորումները և դրանց հնարավոր կապերը՝ լրացուցիչ ուսումնասիրություններով միաժամանակ պարզաբանվել է նաև այնպիսի իրողություններ, որոնք կարող են հանգեցնել հոգեբանական անհամատեղելիության և անհամաձայնությունների:

1. Կուրսանտների միմյանց մերժելու միմյանց նկատմամբ հակակրանք ունենալու կամ որևէ հարցի վերաբերյալ հակադիր հայացքներ ունենալը ի վերջո հանգեցնում է վեճերի և կոնֆլիկտների, որոնք բնականաբար վերածվում են նեգատիվիզմի:

2. **Անձնային որակների դրսևորումներ, կոշտ-փափուկ բնավորություն, հանդուրժող-ծայրահեղ բռնկվող, դյուրագրգիռ և այլն**: Կուրսանտների հետ տարվող աշխատանքների ընթացքում նկատվել է, որ յուրաքանչյուր կուրսանտ տարբեր կողմերով հակադրվում են մյուսին տալիս է գնահատականներ և համարում է,որ ինքը օբյեկտիվ է և մյուսներին համարում է կողմնակալ որևէ մեկին: Պատկերացումների նմանատիպ տարբերությունները այնուամենայնիվ պայմանավորված է անձնային տիպերով: Նրանց գնահատականները չեն տեղավորվում հանդուրժողականության շրջանակում:

3. **Ֆիզիոլոգիական անհամատեղելիություն**, որը դրսևորվում է ամենատարբեր իրավիճակներում, օրինակ, երբ համատեղ գործունեության ընթացքում տվյալ իրավիճակում պահանջվի արագ գործել կամ արձագանքել որևէ ազդեցության, իսկ կողմերից մեկն ակնհայտորեն դանդաղ գործի, որի հետևանքով ստացվեն անցանկալի արդյունքներ:

4. **Անհամաձայնություններ և դժգոհություններ**, որոնք արտահայտվում են հատկապես գործնական կյանքում, երբ հարկավոր է կոնկրետ իրավիճակներում որոշակի հաջորդականությամբ կատարել գործողությունների շարք, յուրաքանչյուրը ապացուցում է իր ընտրած քայլի նպատակահարմարությունը և լիարժեք համապատասխանությունը տվյալ իրավիճակին: Առաջ են գալիս անհամաձայնություններ և դժգոհություններ համատեղ աշխատաքի գործընթացում, չնայած առանձին-առանձին վերցրած յուրաքանչյուր կուրսանտ շփվող է և տրամաբանող: Այս պայմաններում նկատելի է նրանց անհամատեղելիությունը գործնական շփումներում: Հասկանալի է, որ չպետք է թողնել, որ կոնֆլիկտները խորանան, անկառավարելի դառնան և ազդեն միջանձնային հարաբերությունների որակի վրա:

Այսպիսով, կուրսանտների հետ տեսափորձարարական ուսումնասիրությունները ցույց են տալիս համագործակցության ընթացքում դիտարկվող նրանց անձնային որակների կարևորությունը, ուսումնառության և համատեղ կենսագործունեության ընթացքում: Տարանջատելով անձնային որակները՝ իրենց հիմնական ցուցիչներով և հակադիր նշանակություններով, կարելի է փաստել, որ կուրսանտները ունեն որակներ, որոնք հանգեցնում են հոգեբանական համատեղելիության, իսկ նրանց ցածր ցուցիչների առկայությունը ցույց է տալիս հոգեբանական անհամատեղելիության ակնհայտ դրսևորումներ՝ հակակրանքի, անտարբերության, դժգոհության, սուր վեճերի և կոնֆլիկտների տեսքով: Առաջինից մինչև հինգերրորդ կուրսերի կուրսանտների ինտելեկտուալ առանձնահատկությունները միավորվում են՝ արձանագրելով, որ երրորդ կուրսից սկսած նկատելի են աճի միտումներ: Հուզակամային առանձնահատկությունների տեսանկյունով բարձր ցուցանիշ է արձանագրվում հինգերրորդ կուրսում: Միջանձնային փոխհարաբերությունների տեսանկյունով շարունակական աճ է դիտարկվել երկրորդից հինգերրորդ կուրսերում:

ԳՐԱԿԱՆՈՒԹՅՈՒՆ

1. Васильев В. Н., Рамазанова А. П., Богомаз С. А. Познай других — найди себя (Лекции о психологических типах и их отношениях). — Томск, 1996. — 185 с
2. Гуленко В.В. Структурно-функциональная соционика: Разработка метода комбинаторики полярностей. Ч. 1. — Киев: Транспорт України, 1999. — 187 с
3. Психология межличностных отношений. Конспект лекций /А. Л. Церковский, О. И. Гапова, Е. А. Скорикова. - Витебск: ВГМУ, 2017. -71с.
4. https://www.youtube.com/watch?v=ml_ysWS4l_M&t=316s
5. Собчик Л. Н. Диагностика психологической совместимости. — СПб.: Речь, 2002. - 80 с
6. Филатова Е. С. Соционика личных отношений. — М.: Чёрная белка, 2004. — 76 с

7. Акофф Р., Эмери Ф., О целеустремлённых системах, Пер с англ. Под ред. И.А. Ушакова. М., « Сов. радио», - 1974, 272 с.
8. Айзенк Г.Ю., Вильсон Г. Как измерить личность / Пер. с англ. А. Белопольский. - М.: ООО «Когито -Центр», 2000. - 283 с.
9. Психология межличностных отношений. Конспект лекций /А. Л. Церковский, О. И. Гапова, Е. А. Скорикова. - Витебск: ВГМУ, 2017. -71с.

РЕЗЮМЕ

ПРОЯВЛЕНИЯ ЛИЧНОСТНОЙ НАПРАВЛЕННОСТИ КУРСАНТОВ

ХАЧАТРЯН Н.В.

Феномены психологической совместимости и несовместимости чаще всего трактуются в профессиональной литературе как по темпераменту, так и по характеру и личностным чертам или по их сочетанию. В статье изучена психологическая совместимость с точки зрения индивидуальных или групповых интересов, когда устойчивые социальные интересы всегда способствуют формированию взаимно доверительных отношений, повышению самооценки участников, успеху каждого члена группы, формированию морально-психологической среды, взаимное психологическое удовлетворение Несовместимость с его негативными последствиями приводит к возникновению неприязни и открытых конфликтных ситуаций. Реализация оправданных ожиданий каждого члена группы в рамках психологической поддержки фактически становится серьезной гарантией психологической совместимости.

Ключевые слова: психологическая совместимость, темперамент, характер, личностные типы, профессиональные и личностные интересы, психологическая удовлетворенность.

SUMMARY

MANIFESTATIONS OF PERSONAL DIRECTION OF COURSERS

KHACHATRYAN N. V.

The phenomena of psychological compatibility and incompatibility are mostly interpreted in the professional literature both by the temperament, character, and personality characteristic or their combination. The article considers psychological compatibility in terms of group or individual interests of group members, when stable local interests constantly contribute to the formation of mutually trusting relationships, increase participants' self-esteem, achievement of each group member, formation of moral and psychological environment, and mutual psychological satisfaction. Incompatibility with its negative effects leads to the emergence of dislike, hostility and open conflict situations. The realization of the justified expectations of each member of the group within the framework of psychological support actually becomes a serious guarantee of psychological compatibility.

Key words: psychological compatibility (incompatibility), temperament, character personal types, personal interests mental satisfaction.

Տպագրության է երաշխավորել հ.գ.դ., պրոֆեսոր Վ.Կարապետյանը
17.05.2021թ

Խ.ԱԲՈՎՅԱՆԻ ԱՆՎԱՆ ՀԱՅԿԱԿԱՆ ՊԵՏԱԿԱՆ ՄԱՆԿԱՎԱՐԺԱԿԱՆ ՀԱՄԱԼՍԱՐԱՆԻ
ԳԻՏԱԿԱՆ ՏԵՂԵԿԱԳԻՐ
УЧЕНЫЕ ЗАПИСКИ АРМЯНСКОГО ГОСУДАРСТВЕННОГО ПЕДАГОГИЧЕСКОГО
УНИВЕРСИТЕТА ИМ. Х. АБОВЯНА

Հումանիտար գիտություններ №-1 (39) 2021 Гуманитарные науки

FACTORS OF STIMULATING THE PLAYING ACTIVITY OF MODERN PRESCHOOLERS

Karapetyan V.S.[1], Dallakyan A.M.[2], Kobylianska I.V.[3]
[1,2]Yerevan, Armenia ASPU after Kh. Abovyan,,
[3] Ukraina, Kiev, NPU, after Dragomanov
vladimir.s.karapetyan@gmail.com

The relevance of the research is due to the necessity to identify the factors stimulating the playing activity of elder preschoolers during the period of fading out of interest in role-playing games. The problem was considered in the context of encouraging non-standard playing actions that do not always contribute to the realization of the main goal of the game; providing an emotional atmosphere in playing; stimulating cognitive dissonance as the main factor in children's cognitive activity in playing. A dependence was revealed between the ability of a preschooler to change the course of the game through non-standard playing actions and the ability to apply purposeful actions in different game situations. A step-by-step method of stimulating the playing activity of preschoolers using the **PARLA** method is presented. It was found out that stimulating the activity of preschoolers by making purposeful actions in different playing situations contributes to the acquisition of practical skills in the use of conscious actions.

Key words: goal transformation, cognitive dissonance, PARLA method, K. Ishikawa's diagram, “horizontal” structure of activity.

Submitted to the editor 14.04.2021

INTRODUCTION. The pedagogical practice of working with children of preschool age testifies to the fact that in the process of playing activity, modifications of its main structural elements often occur: transformation of the main goal into intermediate goals, which do not always follow from the main one; spontaneous choice of actions; arbitrary interpretation of mental operations; unpredictable continuation of the game. The course of the game is determined by the playing actions, and, as a rule, the adjustment of the basic structural elements begins with the playing actions. The effectiveness of the game is determined by the cognitive activity of preschoolers who play, who, in the process of playing, are able to transform both the main goal and the content.

Theoretical reinterpretation of the interdependence of the structural and functional elements of the playing activity, in the context of goal-setting and the encouragement of actions that do not proceed from the main goal in the process of the game, from our point of view, can become a supporting factor in stimulating interest in role-playing games for elder preschoolers. An equally important factor in stimulating interest in the game is the presence of an emotional

atmosphere between playing children, which contributes not only to the emotional output of everyone, but also brings motivational satisfaction. So the playing preschooler is not interested in the result of the game, but in the emotional pleasure that he feels in the process of playing.

The theoretical reinterpreting of interdependence of the structural and functional elements of the playing activity requires, first of all, the definition and method of ordering its structural elements. Structural analysis of the activity in psychology is considered in the context of two paradigms. The traditional one is the structural-level paradigm, in which the emphasis is placed on the disclosure of the patterns of its level, that is, hierarchical organization. As the second one, the structural-morphological paradigm is considered, in which the main attention is paid not to the hierarchical ("vertical", subordinate), but to the "horizontal" organization of the structure of the activity [Karpov A. V., 2015]. The horizontal ordering of the structural elements of the playing activity is more consistent with the psychological characteristics of a child's playing activity. The theoretical justification for the research was the results obtained by representatives of the Russian psychological school, according to which, actions that do not proceed from the main goal of the activity lead to confusion of ideas and perceptions, which is clearly recorded by manifestations of cognitive dissonance. The cognitive dissonance stimulates the cognitive activity of the subjects of activity, determining the further course of activity [Karapetyan, Gevorgyan, 2017, Mirzakhanyan, Gevorgyan, Karapetyan, 2019].

So the transformation of the goal of the activity is one of the stimulating factors. The psychological analysis of the features of the playing activity of modern preschoolers made it possible to revise its most important components, not in order to identify the reasons for the decline in interest in traditional games, but from the point of view of the patterns of the genesis of those components that have not lost their relevance for modern preschoolers. In particular, we considered non-standard (voluntary) actions that fundamentally changed the course of the game and assumed the implementation of a completely different goal. In the course of the game, those game situations were encouraged that had almost complete reversibility - "cancelability", that is, subjectively attractive situations that provided a feeling of freedom in choosing actions, content, and rules.

So, the main structural component of the game are the playing actions, thanks to which the child can easily and simply change "his intentions" in the course of the game. It is the situationally chosen playing actions and the variability of intermediate goals that are the key to the development of interest in game activities.

RESEARCH STRUCTURE AND METHODS. In our research, based on the psychological characteristics of children's game, the methodology of "horizontal" organization of the structure of activity was chosen as the initial one [Karpov A. V., 2015; Noskov, Shadrikov, 2017). Stimulation of the playing activity, encouragement during the playing actions not proceeding from the main goal with the maximum emotional return of each participant, was carried out using the **PARLA** method (Problem-Action-Result-Learned-Applied) [http://www.hr-journal.ru/articles /pp/STAR-Intervju-po-kompetencijam.html ©HR-Journal.ru], the components of which allow not only to increase the cognitive activity of playing children, but also to direct playing activity to creative path. In the research, **as a sample** to determine the effectiveness of the PARLA method in stimulating the playing activity, elder preschool children

attending basic kindergartens of ASPU after Kh. Abovyan, have been involved. Observations of the role-playing games of children were carried out in the elder groups of kindergartens in Yerevan (about 200 preschoolers). Taking into account the typicality of the plots and the ways of their implementation in role-playing games, the experimental methodology according to the PARLA model was tested with 20 children of elder group of the basic kindergarten N5 in Yerevan. The method of stimulating the playing activity of preschoolers, from our point of view, should promote the activation of such factors as: encouragement of non-standard playing actions that do not always contribute to the implementation of the main goal of the game; providing an emotional atmosphere in the game; stimulation of cognitive dissonance as the main factor of children's cognitive activity in game.

RESEARCH RESULTS AND ANALYSES. In order to stimulate the playing activity in elder preschool children, we used the PARLA /Problem-Action-Result-Learned-Applied/ method, the structure of which allows to direct the playing activity in a creative direction [Dvoryatkina, Karapetyan, 2019). At the center of the method are playing actions, which teach children to apply their own practical experience, realize the direction of playing actions and gradually to substantiate them.

In the research process of the role-playing games, we were interested in the following abilities of older preschoolers: the ability to explain the choice of the content of the game; the presence of invented game actions; the ability to subordinate fictitious game actions with the intended purpose (what is the purpose of the actions?); repetition of purposeful playing actions; awareness of actions. In addition, during the PARLA interview we were also interested in: Are elder preschoolers able to explain their own actions and choices? Does the ability to explain one's own actions influence the choice of new, more expedient actions? What is the direction of the relationship between spontaneous actions and intermediate goal-setting? Whether the awareness of actions is the result of the transformation of the main goal of the playing activity. The PARLA interview was conducted individually with children after each role-playing game for a month, regardless of the number of children in the playing groups, the content and other factors of the effectiveness of the activity. The number of invented actions, intermediate goals, purposeful and conscious actions was recorded.

The indicators of observations and surveys are presented in the following table.

Results for the main components of the PARLA method

Sequential number and age of children playing (10 girls, 10 boys)	The number of invented non-standard actions in the content		The number of intermediate targets		The number of targeted actions to achieve intermediate goals		The number of conscious actions	
	Beginning of month	End of month	Beginning of month	End of month	Beginning of month	End of month	Beginning of month	End of month
1. 5.5 -5years 5 months	2	6	0	3	0	3	0	3
2. 5.8	3	7	1	4	1	4	1	4
3. 5.4	1	3	1	3	0	3	0	2
4. 5.0	1	1	0	1	0	2	0	2
5. 5.10	3	8	2	6	2	8	2	8
6. 5.11	3	8	2	6	2	8	2	8
7. 5.11	4	8	3	7	3	7	4	8
8. 5.4	1	3	1	3	0	2	0	3
9. 5.2	1	3	1	3	1	4	1	4
10. 5.4	1	3	1	3	1	4	1	4
11. 5.5	2	6	1	3	1	3	1	4
12. 5.6	3	6	2	4	2	4	2	4
13. 5.1	1	3	1	3	1	4	1	4
14. 5.5	2	5	2	5	2	5	2	5
15. 5.11	4	8	3	7	3	7	4	8
16. 5.8	3	7	2	6	2	6	3	7
17. 5.4	1	3	1	3	1	4	1	4
18. 5.11	4	8	3	7	3	7	4	8
19. 5.9	3	7	2	6	2	6	2	7
20. 5.3	1	3	1	3	1	4	1	5

The observation results were statistically processed by calculating the Pearson linear correlation coefficient in order to determine the relationship between the above two components in turn. It was necessary to check the direct interdependence of changes in the components of the PARLA method.

In particular, we calculated:

1. dependence between fictitious non-standard actions in the content and the formation of intermediate goals **r (1,2);**
2. the interdependence of intermediate goals and targeted actions to achieve these goals **r (2,3);**
3. connection of purposeful actions to achieve intermediate goals with the use of deliberate actions **r (3,4).**

Indicators of dependent relationships by the Pearson linear correlation coefficient are presented in sequential order:

Indicators of dependent relationships by the Pearson linear correlation coefficient are presented in sequential order: **r (1,2) = 0.89, r (2,3) = 0.34, r (3.4) = 0.91**

Since in our case **k = 20-2**, then in the table of critical values of Pearson's correlation in the corresponding line (18) we select the critical value (**r cr.**) and determine the level of significance (**P**) - see https://statpsy.ru/pearson/tablica-pirsona

0.44 for P ≤ 0.05 0.56 for P ≤ 0.01

We make the corresponding axis of significance:

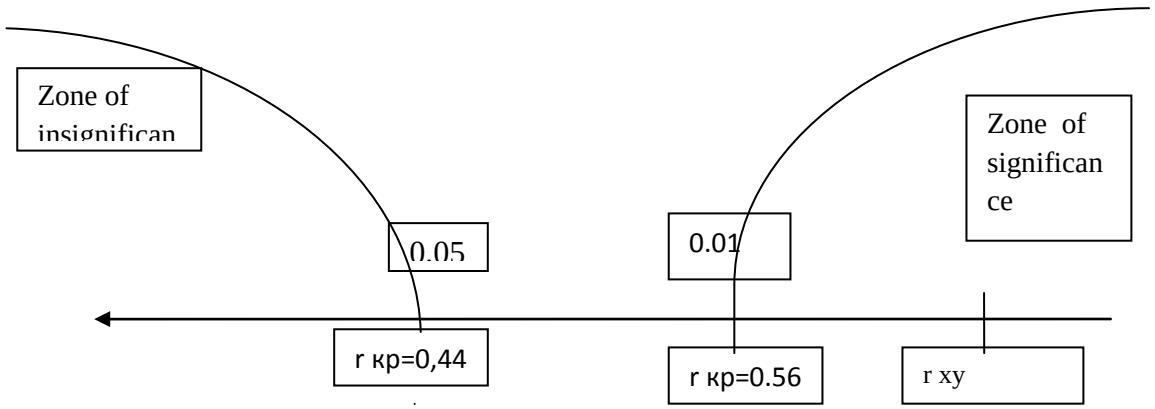

The axis clearly shows that two values of the calculated correlation coefficient (**r** (1.2) and **r** (3.4)) are in **the zone of significance,** which indicates that fictional non-standard actions in the content contributing to the formation of intermediate goals, and purposeful actions to achieve intermediate goals are educational in nature - the meaning of purposeful actions is gradually realized, which is manifested in the desire of children to apply them. However, the parameter **r** (2,3) turned out to be in **the zone of insignificance,** which indicates that the presence of intermediate goals does not always lead to targeted actions to achieve the above mentioned goals, although it was theoretically assumed that there is a linear relationship between all the above mentioned parameters.

Based on the fact that the interdependence of intermediate goals and purposeful actions is in the zone of insignificance, we concluded that the insufficient use by children of their own practical experience gained in the process of playing, in fact, requires clarification of the causality of this fact, since the meaning of using the PARLA method with the aim of enhancing the playing activity of elder preschoolers, it is precisely in the actualization of purposeful and conscious actions. Taking into account the importance of the formation in children the ability to play the game up to the end, the development of the ability to predict possible outcomes as a result of conscious purposeful actions, in the application of the PARLA method, we especially emphasized the third stage, which allows us to move step by step towards the result of the game and argumentation of the playing actions.

The effectiveness of the playing activity was assessed by us according to the degree of independence when justifying our own conscious actions. The step-by-step stimulation of the playing activity of elder preschoolers by PARLA method indicated positive changes in all its main

components. Observations of children at the end of the month made it possible to record an increased interest in role-playing games and a significant increase in the level of the playing activity. From our point of view, the cognitive dissonance arising as a result of the transformation of the main goal of the game does not hinder the game, but has a positive effect, since emotional and internal cognitive discomfort mobilizes the playing children, contributing, as a rule, to an interesting resolution of the further course of the game.

However, since preschool children are naturally more interested not in the final result, but in the process of the game, the need for purposeful application of the practical experience of the playing activity is mechanically transferred to the background. The main motivation of elder preschoolers to the game continues to be required for permanent transformation of the goal of activity with the possibility of playing out different scenario options “here and now”.

CONCLUSIONS

Stimulating the activity of preschoolers using purposeful actions can contribute not only to an interesting continuation of the game, but also to the acquisition of practical skills in application of conscious actions. Statistical analysis of the linear correlation between the components of the PARLA method proves its effectiveness in stimulating the interest of elder preschoolers in role-playing games. The above mentioned results allows us to reliably state that the use of the PARLA method components has a positive effect on the level of development of all diagnosed game indicators.

REFERENCE

1. Dvoryatkina S.N., Karapetyan V.S., Dallakyan A.M., Rozanova S.A., Smirnov E.I.,Manifestations of synergistic effects in the implementation of fundamental complexes of mathematical tasks on the chessboard. // Problems of Education in the XXI Century, No. Vol. 77-1, 2019, pp. 8-21
2. Mirzakhanyan R.K., Gevorkyan S.R., Karapetyan V.S., Dallakyan A.M., Berberyan A.S., Typical manifestations of cognitive dissonance and consonance in the process of argumentation // WISDOM 2 (13), Yerevan, 2019, p. 75-85
3. Karapetyan V.S., Gevorgyan S.R., Dissonance and consonance in the field of argumentation // Bulletin of Irkutsk State University, Series "Psychology", 2017, Vol.21, p. 21-27
4. Karpov A. V., Psychology of activity. In 5 volumes - Moscow: RAO, 2015
5. Носкова О. Г., Шадриков В. Д. Научные и научно-практические исследования в пространстве современной психологии // Мир психологии – 2017.- №1 (89) с. 204-218
6. Чернявская В.С., Ахмадуллина О.В. Опыт исследования сюжетно-ролевой игры у дошкольников // Концепт. – 2016. – № 1 , С. 11–15
7. Karpov A.V., Karpova E.V., Systemogenesis of activity. The game. Teaching. Labor: monograph: in 4 volumes - M.: Pub. house RAO; Yaroslavl: YarsU, 2017
8. Noskova O. G., Shadrikov V. D., Scientific and scientific-practical research in the field of modern psychology // World of psychology - 2017.- №1 (89) pp. 204-218
9. Chernyavskaya V.S., Akhmadullina O.V., Experience in the study of content-role-playing games of preschoolers // Concept. - 2016. - No. 1, pp. 11–15

ԱՄՓՈՓՈՒՄ

ԺԱՄԱՆԱԿԱԿԻՑ ՆԱԽԱԴՊՐՈՑԱԿԱՆՆԵՐԻ ԽԱՂԱՅԻՆ ԳՈՐԾՈՒՆԵՈՒԹՅԱՆ ԽԹԱՆՄԱՆ ԳՈՐԾՈՆՆԵՐԸ

ԿԱՐԱՊԵՏՅԱՆ Վ.Ս., ԴԱԼԼԱՔՅԱՆ Ա.Մ., ԿՈԲԻԼԻՆՅԱՆՍԿԱՅԱ Ի.Վ.

Հոդվածում ներկայացված են ավագ նախադպրոցականների խաղային ակտիվության խթանման գործոնները՝ դերային խաղերի նկատմամբ հետաքրքրության նվազման պայմաններում: Մշակված է **PARLA** մեթոդի փուլայնությամբ իրականացվող, ավագ նախադպրոցականի խաղային ակտիվության խթանման մեթոդիկա, որն ենթադրում է. ա/այլընտրանքային /անսովոր, ոչ միշտ սյուժեից բխող/ խաղային գործողությունների խրախուսում, բ/հուզական փոխազդեցության մթնոլորտի ապահովում, գ/ կոգնիտիվ դիսոնանսի դրսևորումների արձանագրում:

Հիմնաբառեր: փոխակերպման նպատակներ, կոնգնիտիվ դիսոնանս, PARLA մեթոդ, Կ.Իշիկավիի դիագրամ, գործունեության «հորիզոնական» կառուցվածքը:

РЕЗЮМЕ

ФАКТОРЫ СТИМУЛИРОВАНИЯ ИГРОВОЙ АКТИВНОСТИ СОВРЕМЕННЫХ ДОШКОЛЬНИКОВ

КАРАПЕТЯН В. С., ДАЛЛАКЯН А. М., КОБЫЛЯНСКАЯ И.В.

В статье представлены факторы, стимулирующие игровую активность старших дошкольников в условиях снижения интереса к ролевым играм. Разработан метод развития игровой деятельности старших дошкольников, поэтапно реализуемый методом ПАРЛА, который предполагает: а) поощрение альтернативных (необычных, не всегда сюжетных) игровых действий, б) обеспечение атмосферы эмоционального взаимодействия, в) фиксация проявлений когнитивного диссонанса.

Ключевые слова: трансформация цели, когнитивный диссонанс, метод ПАРЛА, диаграмма К. Исикавы, “горизонтальная” структура деятельности.

Տպագրության է երաշխավորել հ.գ.թ., դոցենտ Ա.Թադևոսյանը
25.05.2021թ.

Խ.ԱԲՈՎՅԱՆԻ ԱՆՎԱՆ ՀԱՅԿԱԿԱՆ ՊԵՏԱԿԱՆ ՄԱՆԿԱՎԱՐԺԱԿԱՆ ՀԱՄԱԼՍԱՐԱՆԻ ԳԻՏԱԿԱՆ ՏԵՂԵԿԱԳԻՐ
УЧЕНЫЕ ЗАПИСКИ АРМЯНСКОГО ГОСУДАРСТВЕННОГО ПЕДАГОГИЧЕСКОГО УНИВЕРСИТЕТА ИМ. Х. АБОВЯНА

Հումանիտար գիտություններ №-1 (39) 2021 Гуманитарные науки

ՊԱՏԺԻՑ ԱԶԱՏՄԱՆ ՆԱԽԱՊԱՏՐԱՍՏՎՈՂ ԴԱՏԱՊԱՐՏՅԱԼՆԵՐԻ ԱՆՀԱՏԱԿԱՆ ՀՈԳԵԲԱՆԱԿԱՆ ԱՌԱՆՁՆԱՀՏԿՈՒԹՅՈՒՆՆԵՐԸ

ՄՈՒՂԴՈՒՍՅԱՆ Մ.Գ
ՀՀ Արդարադատության նախարարության Պրոբացիայի ծառայություն
e-mail: smughdusyan@gmail.com

Հոդվածում քննարկվում է ազատման նախապատրաստվող դատապարտյալների մոտ հաճախ նկատվող կոնֆլիկտայնության, նևրոտիզմի, անձի շեշտվածության դրսևորումները: Փորձարարական աշխատանքների արդյունքում պարզվեց, որ ցածր կոնֆլիկտայնությունը, նևրոտիզմի ցածր մակարդակը, օպտիմալ ագրեսիվությունը և ինքնագնահատականը, տագնապայնության օպտիմալ մակարդակը նպաստում են հասարակության մեջ դատապարտյալների վերաինտեգրմանը:

Հիմնաբառեր՝ դատապարտյալ, քրեակատարողական հիմնարկ, վերաինտեգրում, կոնֆլիկտայնություն, նևրոտիզմ, անձի շեշտվածություն:

Ներկայացված է խմբագրություն 15.06.2021թ.

Նախկին դատապարտյալների վերասոցիալականացման ամփոփիչ և առավել պատասխանատու փուլը նրա հարմարումն է ազատ կյանքի պայմաններին: Այդ հարմարումն ընթանում է նոր, երբեմն դժվարին կենցաղային բնույթի դժվարությունների, հին սոցիալական կապերի խզման, բնակարան չունենալու, աշխատանքի տեղավորման հետ կապված բարդությունների պայմաններում: Դատապարտյալների վերաինտեգրումը հասարակություն բարդ և բազմամակարդակ գործընթաց է: Այն կապված է նրանց՝ հասարակության մեջ կյանքի բարոյական, հոգեբանական և գործնական պատրաստականության, նոր սոցիալական դերերի յուրացման, սոցիալական կապերի ստեղծման, ազնիվ, օրինական, բարոյական, ճշմարիտ հունով շարժվելուն խոչընդոտող բացասական գործոնների վերացման կամ նվազեցման հետ: Վերաինտեգրման գործընթացից զերծ չեն մնում այնպիսի հոգեբանական գործոնների և առանձնահատկությունների բացահայտումը, ինչպիսիք են դատապարտյալների բարձր ագրեսիվությունը, կոնֆլիկտայնությունը, տագնապայնությունը, ինքնագնահատականի, արժեքային համակարգի, աշխարհայացքի փոփոխությունները, դիրքորոշումները, պահանջմունքները: Նման փոփոխությունների, ինչպես նաև կոնֆլիկտայնության, նևրոտիզմի, անձի շեշտվածության ցուցանիշների սրվածությունը հաճախ կապվում է հասարակությունում վերաինտեգրման խոչընդոտների հետ:

Հետազոտության նպատակն է ուսումնասիրել անհատական և խմբային հոգեբանական աշխատանքների ազդեցությունն ազատման նախապատրաստվող դատապարտյալների կոնֆլիկտայնության, նևրոտիզմի, անձի շեշտվածության ցուցանիշների նվազեցման վրա, ինչը կարող է նպաստել դատապարտյալների վերաինտեգրմանը:

Հետազոտության իրականացման նպատակով առանձնացվել են հետևյալ խնդիրները.

1. Ընտրել համապատասխան մեթոդներ և մեթոդիկաներ:
2. Ուսումնասիրել ազատման նախապատրաստվող դատապարտյալների շրջանում կոնֆլիկտայնության, նևրոտիզմի, անձի շեշտվածության ցուցանիշները:
3. Կատարել փորձարարական հետազոտություն, ուսումնասիրելով ազատմանը նախապատրաստվող դատապարտյալների անհատական հոգեբանական առանձնահատկությունները, որոնց հետ անցկացվել են անհատական և խմբային հոգեբանական աշխատանքներ:
4. Համեմատել անհատական կամ խմբային հոգեբանական աշխատանքներին մասնակցած դատապարտյալների փորձարարական հետազոտության արդյունքները և իրականացնել համահարաբերակցական վերլուծություն:

Հոդվածում առաջ քաշված նպատակից, խնդիրներից և դրույթներից ելնելով մեր ուսումնասիրությունները կատարվել են Հայաստանի Հանրապետության Արդարադատության նախարարության «Արմավիր» քրեակատարողական հիմնարկում:

Ուսումնասիրության համակազմ: ՈՒսումնասիրվել են 30 դատապարտյալներ, որոնց պատժի լրիվ կրումով կամ պայմանական վաղաժամկետ ազատման ներկայացմանը մնացել է ոչ պակաս քան երեք ամիս: Այս հանգամանքը հաշվի է առնվել՝ ելնելով ինչպես իրավական դաշտի պահանջներից, այնպես էլ դատապարտյալի վերաինտեգրման վերաբերյալ առկա տեսության վերլուծություններից, ըստ որոնց հասարակություն վերադարձին սպասող անձի հետ իրականացվում են սոցիալական, հոգեբանական, իրավական բնույթի մեծածավալ աշխատանքներ, որոնք իրականացվում են պատժից ազատման սպասմանը նախորդող նվազագույնը եռամսյա ժամկետում:

Հետազոտության արդյունքներն առավել տարբերակված ներկայացնելու և ամբողջական պատկեր ստանալու համար մեր փորձարարական խումբը բաժանվել է ենթախմբերի՝ ըստ նրանց տարիքային շրջանների՝ 19-30 – երիտասարդության տարիք, 30-50 – հասունության տարիք, 50 և ավելի – ծերունության տարիք:

19-30 տարեկան դատապարտվածների խմբում ընդգրկված են 17, 30-50 տարեկան դատապարտվածների խմբում՝ 5, իսկ 50-65 տարեկան դատապարտվածների խմբում՝ 8 դատապարտյալներ: Քրեակատարողական հիմնարկներում պատիժ կրող դատապարտյալներն ունեն որոշակի կառուցվածք, որն արտահայտվում է ինչպես շարժումներում, այնպես էլ միջանձնային հարաբերություններում: Հայաստանի անկախացումից հետո քրեակատարողական հիմնարկներում չեն գործում գործարաններ, արտադրական այլ գոտիներ՝ կալանավորված անձիք և դատապարտյալները ստիպված են ողջ օրվա ընթացքում լինել խցերում և զբաղվել օրենքով չարգելված մի շարք խաղերով: Դատապարտյալների բարոյահոգեբանական վիճակը բարելավելու, նրանց ինքնագնահատականը կարգավորելու, ինչպես նաև

օգտակար զբաղվածություն ապահովելու նպատակով «Արմավիր» քրեակատարողական հիմնարկում իրականացվում են վերասոցիալականացմանն ուղղված մշակութային և սպորտայի միջոցառումներ՝ ցուցահանդեսներ, շաշկու, շախմատի, ֆուտբոլի, վոլեյբոլի մրցույթներ, ինչպես նաև կազմակերպվում են կրթական դասընթացներ:

Ուսումնասիրությունից պարզվեց, որ դատապարտյալները հաճախ ադեկվատ չեն հակազդում հոգեբանական միջամտություններին, որը նույնպես կարող է պայմանավորված լինել նրանց կրթական ցածր մակարդակով (նրանց հիմնական մասը ունեն միջնակարգ կրթություն): Ելնելով դատապարտյալների վերաինտեգրման վերաբերյալ տեսական մի շարք դրույթներից՝ ուսումնասիրվել են նաև դատապարտյալների և նրանց մերձավոր ազգականների միջև առկա կապերը և այցելությունների հաճախականությունը: Օրենսդրության համաձայն կալանավորվածներն ու դատապարտյալներն իրավունք ունեն կապ հաստատել հարազատների հետ հեռախոսակապերի, կարճատև և երկարատև տեսակցությունների միջոցով: Ուսումնասիրության ընթացքում պարզվեց, որ երկարատև տեսակցություններից օգտվում են քիչ թվով դատապարտյալներ, 14-ը օգտվում է կարճատև տեսակցությունների իրենց իրավունքից, իսկ մնացած մասը օգտվում է հիմնականում հեռախոսազանգերից: Երկարատև տեսակցությունների իրավունքից չօգտվելու փաստը դատապարտյալներից շատերը բացատրում էին ընտանիքի սոցիալական անբարենպաստ պայմանների առկայությամբ: Սակայն մեր հետազոտությունների համար ուշագրավ էր այն փաստը, որ դատապարտյալների մեծ մասը երկարատև տեսակցություններից չեն օգտվում հարազատներ չունենալու կամ նրանց կողմից մերժված լինելու պատճառով: Այս խնդիրը նույնպես արդիական է և մեծ ազդեցություն է ունենում դատապարտված անձանց հոգեկան ակտիվության պահպանման, զարգացման, ինչպես նաև ներանձնային և միջանձնային կոնֆլիկտների ձևավորման, ագրեսիայի տարատեսակ դրսևորումների վրա:

Հետազոտությունը իրականացվել է 3 փուլով. անհատական զրույցներ, անհատական և խմբային դիտարկումներ, հարցաթերթիկների կազմում և անցկացում, փորձարարական խմբում կոնֆլիկտայնության, նևրոտիզմի, անձի շեշտվածության թեստավորում:

Հետազոտական տվյալների մշակում: Հարցարանը բաղկացած է 4 հարցից, այն լրացվել է փորձարարական խմբում ընդգրկված ազատման նախապատրաստվող 30 դատապարտյալների կողմից:

Տարիք	Հարցեր			
	Ի՞նչ սպասելիքներ ունեք հասարակությունից	Ի՞նչ պլաններ ունեք, երբ վերադառնաք հասարակություն	Ի՞նչ մտավախություններ ունեք, երբ վերադառնաք հասարակություն	Ի՞նչը կարող է խանգարել հասարակության մեջ լիարժեք ինտեգրվելուն և հարմարվելուն
Պատասխաններ				
19-30	դրական սպասելիքներ	աշխատել, սովորել, ամուսնանալ, լինել ընտանիքի հետ, զբաղվել սեփական բիզնեսով	հասարակությունը փոխի բացասական վերաբերմունքը իրենց հանդեպ, իրենց չընդունեն որպես նախկին դատապարտյալներ, նորից չազատազրկվեն	դատվածությունը, աշխատանք գտնելու հետ կապված դժվարությունները, կրթություն չունենալը, շրջապատի փոփոխությունը
30-50	դրական վերաբերմունք	աշխատել ու ապրել նորմալ մարդկային կյանքով	իրենց դատապարտյալի աչքով չնայեն	դատվածությունը, մարդկանց բացասական վերաբերմունքը և մթնոլորտը
50-65	նորմալ վերաբերմունք	աշխատել, զբաղվել հանրօգուտ գործունեությամբ, բավարարել ընտանիքի կարիքները, ամեն ինչ սկսել մաքուր էջից	հասարակության բացասական վերաբերմունք և տրամադրվածություն	հասրակության արհամարհանքը, անգործությունը, ոչ լիարժեք վստահությունը

Մեր կողմից իրականացված հարցաթերթի արդյունքերը վկայում են, որ հասարակությունում նախկին դատապարտվածների վերաինտեգրումը առավել իրատեսական և արդյունավետ կարող է լինել, եթե այն զուգակցվի հետևյալ գործոնների հետ՝ 1.անձի ներգրավվածությունը աշխատանքային (կամ կրթական՝ կախված տարիքից) գործունեության մեջ, 2. ընտանեկան առողջ հարաբերություններ (և ծնողների և սեփական ընտանիքում) ապահովում, 3.հասարակական շփման կապերի վերականգնում, 4. արժեքային համակարգի կայունացում՝ որպես սոցիալական վարքի կարգավորիչ: Հարցաթերթիկի վերլուծության արդյունքներից պարզվում է նաև, որ նախկին դատապարտյալի (առավել ևս երկարատև ազատազրկման դատապարտված անձանց) հասարակությունում արդյունավետ վերաինտեգրման համար կարևորագույն խնդիներից մեկը աշխատանքի տեղավորման հարցի լուծումն է: Աշխատանքի տեղավորվելու հետ կապված մեր կողմից իրականացված ուսումնասիրությունները վկայում են, որ հետազոտված դատապարտյալներից մեծ մասը խնդիր են ունեցել և կամ կարող են ունենալ կապված աշխատանքի տեղավորման հետ: Չնայած այն հանգամանքին, որ հարցվածներից մեծ մասը նախկինում այս կամ այն կերպ աշխատել են, այսուհանդերձ աշխատանք չգտնելու հիմնական պատճառները եղել են նախկին դատվածությունները: Դատապարտյալների վերաինտեգրման վերաբերյալ տեսության

շրջանակներում առկա մոտեցումների, տեսակետների, ինչպես նաև հարցաթերթի արդյունքների վերլուծությունները ցույց են տալիս, որ դատապարտյալների վերինտեգրումը հաճախ կախված է նաև առողջ ընտանեկան հարաբերությունների վերականգնումից (կամ ստեղծումից)։ Հարցաթերթում նշված «Ի՞նչ պլաններ ունեք, երբ վերադառնաք հասարակություն» հարցին տրված պատասխաններից պարզվում է, որ դատապարտյալների մեծ մասը ցանկություն են հայտնել վերադառնալ ընտանիք, վերականգնել նախկին հարաբերությունները կամ ամուսնանալ, ստեղծել սեփական ընտանիքը՝ այդպիսով հրաժարվելով հանցավոր վարքից և արատավոր սովորություններից։

19-30 տարեկան դատապարտվածների խմբում իրականացված Կ. Թովմասի կոնֆլիկտային վարքի բնութագրման մեթոդիկայի արդյունքերի վերլուծությունից պարզվում է, որ նրանց մոտ բավականին բարձր է համակերպման և և կոմպրոմիսի ցուցանիշները։ Այստեղից կարելի եզրակացնել, որ այս անձինք առավել հակված են կոնֆլիկտային իրավիճակներում համակերպվել տվյալ իրադրության հետ կամ կոմպրոմիսի գալ հակառակորդ կողմի հետ։ Ուշադրության է արժանացել նաև այն հանգամանքը, որ այս դատապարտյալների խմբում բարձր է նևրոտիզմի ցուցանիշը։ Ուսումնասիրությունների ընթացքում պարզվեց, որ այս խմբից 14 դատապարտյալներ պատժի կրման ժամանակահատվածում յուրաքանչյուրը 3-4 անգամ ենթարկվել են տարբեր տեսակի կարգապահական տույժերի։ Հիմնականում կարգապահական տույժերը նրանց նկատմամբ կիրառվել է հիմնարկի ներքին կանոնակարգին չենթարկվելու և աշխատակիցների նկատմամ անհարգալից վերաբերմունք ցուցաբերելու հիմքով։ Այս խմբի դատապարտյալների նևրոտիզմի, հուզական անկայունության ցուցանիշների բարձր լինելը կարող է պայմանավորված է նրանց տարիքային առանձնահատկություններով։ Այս խմբի դատապարտյալները հիմնականում 19- 30 տարեկան անձիք են։ Վերոնշյալ դատապարտյալների խմբում իրականացված Կ. Լեոնգարդի անձի բնավորության շեշտվածության տիպերը որոշող մեթոդիկայի արդյունքների վերլուծությունից պարզվում է, որ նրանց մոտ գերակշռում է մանրախնդիր, հմայվող և գերշարժուն բնավորությաքն տիպերը։ Այս տիպերի շեշտված լինելը պայմանավորված է նրանց տարիքային առանձնահատկություններով, այս տարիքում նրանք աչքի են ընկնում մեծ շարժունությամբ, չափազանց բարձր շփվողականությամբ, զրուցասիրությամբ, ինքնուրունությամբ։

30-50 տարեկան դատապարտվածների փորձարարական խմբում կոնֆլիկտայնության ուսումնասիրության արդյունքներից պարզվում է, որ այս տարիքային խմբի դատապարտյալների ամենաբարձր ցուցանիշը մրցակցությունն է, ամենացածրը՝խուսափումը։ Այս տարիքային խմբում մեր կողմից կիրառված մեթոդիկայի՝ նևրոտիզմի առավելագույն ցուցանիշը կազմում է միջին ցուցանիշը 12-14 միավոր։ Բնավորության շեշտվածության տիպերը բնութագրող մեթոդիկայի արդյունքների վերլուծությունից պարզվեց, որ այս տարիքային խմբում նորից ամենագերակշռող տիպը մանրախնդրությունն է, այս տիպի մարդիկ աչքի են ընկնում կարգապահությամբ, ձևականության և կասկածամտության հակումներով, ճշտապահ են, հատուկ ուշադրություն են դարձնում մաքրությանն ու կարգուկանոնին, նրանց շփվողականությունը միջին է։ Հիմնարկում պատժի կրման ընթացքում ցուցաբերված վարքագիծն ուսումնասիրելիս պարզվեց, որ այս անձինք հիմնականում չեն օգտվում

երկարատև տեսակցությունների իրավունքից՝ պատճառաբանելով, որ հարազատներ չունեն կամ վերջիններս գտնվում են արտասահմանում: ՈՒսումնասիրությունները ցույց են տալիս, որ նրանք հիմնականում օգտվում են հեռախոսազանգերից և կարճատև տեսակցություններից՝ իրենց ընկերների հետ: Այս հանգամանքը նույնպես անհանգստացնող է այն տեսակետից, որ նրանց հետագա վերահինտեգրման համար հիմնական օղակ հանդիսացող ընտանեկան միջավայրն, ըստ էության, բացակայում է:

50-65 տարեկան դատապարտյալների մոտ կոնֆլիկտայնության ամենաբարձր մակարդակը համակերպումն է, ամենացածրը՝ մրցակցությունը: Նևրոտիզմի սանդղակը կազմում է միջին ցուցանիշ, անձի բնավորության շեշտվածության տիպերը բնութագրող մեթոդիկայի արդյունքների վերլուծությունից պարզվեց, որ նրանց մոտ էլ ինչպես նախորդ խմբերում շեշտված է մանրախնդրությունը:

Վերլուծելով դատապարտյալների՝ հիմնականում նրանց կողմից ցուցաբերված վարքագիծը, ինչպես նաև հիմնվելով իրականացված առանձնազրույցների արդյունքների վրա՝ կարել է փաստել, որ նրանք բավականին բարդ խնդիրների առաջ են կանգնում հասարակություն վերադառնալիս: Այս բարդությունները կապված են ոչ միայն իրենց անհատական, հոգեբանական առանձնահատկությունների, այլև հասարակական, մասնավորապես՝ ընտանիքի կողմից ցուցաբերվող վերաբերմունքի հետ: Այսուամենայնիվ այս խմբի դատապարտյալները հիմնականում կարծես՝ գտել են իրենց «ընտանիքը», հարմարվել են քրեակատարողական հիմնարկի պայմաններին, հաճախ ստեղծագործում են, զբաղվում են փայտամշակմամբ, կարողանում են ստեղծել իրենց առօրյան քրեակտարողական հիմնարկում: Սակայն, հասարակություն վերադառնալը անխուսափելի է, իսկ դրանում վերահինտեգրումն՝ ուղղակի անհրաժեշտություն:

Այսպիսով, վերլուծելով վերը նկարագրված երեք փորձարարական խմբի հետ իրականացվածած Կ. Թոմասի մեթոդիկայի տվյալները՝ հանգեցինք այն եզրակացության, որ կոնֆլիտային իրավիճակում մասնավորապես առաջին և երկրորդ խմբերում մենաբարձր ցուցանիշը համակերպումն է, իսկ ամենացածրը՝ մրցակցությունը: Երկրորդ խմբում՝ 30-50 տարեկան դատապարտյալների մոտ, ամենաբարձր ցուցանիշը մրցակցությունն է, իսկ ամենացածրը՝ համագործակցությունը: Երկրորդ խմբում մրցակցության ցուցանիշի բարձր լինելը պայմանավորված է տվյալ տարիքային առանձնահատկությամբ: Այս տարիքում մարդիկ լինում են ինքնուրույն, չենթարկվող, նպատակասլաց, ձգտում են հասնել իրենց նպատակներին:

Հուզական կայունությունն ու անկայունությունը բացահայտող թեստի արդյունքների վերլուծությունից պարզվեց, որ այս երեք տարիքային խմբերում էլ նևրոտիզմի մակարդակը կազմում է միջին ցուցանիշ: Այս հանգամանքը խոսում է անձի հուզական անկայունության մասին: Նման անձիք բնութագրվում են նյարդա-հոգեկան լարվածությամբ և տարբեր իրավիճակներում փորձում են գտնել անհանգստացնող խնդիրներ, այն դեպքում, որ դրանք կարծես թե չկան:

Թեստավորմանը զուգահեռ դատապարտյալների հետ ունեցած առանձնազրույցների ընթացքում պարզվեց, որ նրանց տագնապեցնող նյարդայնացնող հիմնական գործոնները կապված են քրեական գործի և «անարդար կերպով պատժվելու» հետ: Ըստ Կ. Լեոնգարդի, անձի բնավորության շեշտվածության տիպերը բնորոշող մեթոդիկայի վերլուծությունից պարզվեց, որ բոլոր երեք խմբերում գերակշռում է մանրախնդիր տիպը,

առաջին խմբում՝ նախ հմայվողը և գերշարժուն: Նրանցից շատերն անհանգստացած էին նաև ընտանեկան խնդիրների վերաբերյալ

Հասարակությունում վերաինտեգրման նախապատրաստվող դատապարտյալների անձնային և վարքագծային գործոնների ուսումնասիրման նպատակով անցկացված փորձարարական հետազոտությունից հանգեցինք այն եզրակացության, որ այն դատապարտյալները, որոնց հետ իրականացվել է անհատական կամ խմբային հոգեբանական աշխատանքներ ազատմանը նախապատրաստման ժամանակահատվածում վերջիններիս մոտ առկա է կոնֆլիկտայնության, նևրոտիզմի, անձի շեշտվածության ցուցանիշների նվազում: Հետևաբար, ըստ հասարակության կողմից ներկայացվող պահանջի՝ ՔԿ հիմնարկներում դատապարտյալների ուղղման աշխատանքները պետք է ձևավորեն կամ ապահովեն անձնային հետևյալ որակներն ու առանձնահատկությունները՝ հանդուրժողականություն, աշխատասիրություն, ուժեղ կամք, ինքնավստահություն, սխալի գիտակցում, ուղղվելու ցանկություն:

Ելնելով հանցավորության պահանջներից և հոգեբանական գիտական վերլուծություններից՝ կարելի է փաստել, որ ուղղման և վերաինտեգրմանը նպաստող սոցիալ- հոգեբանական չափորոշիչներն են ՝

1. ցածր կոնֆլիկտայնություն
2. նեյրոտիզմի ցածր մակարդակ
3. օպտիմալ ագրեսիվություն և ինքնագնահատական
4. տագնապայնության օպտիմալ մակարդակ

Ելնելով վերոգրյալից անհրաժեշտ է քրեակատարողական հիմնարկներում իրականացնել համարժեք սոցիալ-հոգեբանական համալիր աշխատանքներ՝ ինչպես պատժից ազատման սպասմանը նախորդող ժամանակաշրջանում, այնպես էլ պատժի կրման ողջ ժամանակահատվածում:

ԳՐԱԿԱՆՈՒԹՅՈՒՆ

1. Ազատությունից զրկելու հետ չկապված պատիժների և պրոբացիայի ծախսային և սոցիալական արդյունավետությունը, Հետազոտություն Երևան 2014
2. Ռ.Աղուզումցյան,Ա.Գասպարյան, Վ.Մելքոնյան, Իրավաբանական հոգեբանություն: Ուսումնական ձեռնարկ Երևան 2003
3. Հ.Ավանեսյան, Վ.Պապոյան,Ա. Գալստյան, Ա. Բեջանյան, Գ. Ղազարյան, Գ.Հովակիմյան, Հոգեբանական և սոցիալական աշխատանքները ՀՀ ԱՆ քրեակատարողական ծառայությունում, Մեթոդական ձեռնարկ Երևան 2009
4. Սոցիալկաան արդարություն ՀԿ, Պատժից ազատման նախապատրաստվող դատապարտյալների սոցիալական վերականգնման համար, Ձեռնարկ Երևան 2011
5. Арзуманян С. Дж., Психолого-кримонологическая теория становления личности правонарушителя (генезис криминогенных установок и их раняя профилактика), Ереван 2000
6. Рыбак М.С.Ресоциализация осужденных к лишению свободы: проблемы теории и практики /2-е изд., испр. и доп.-Саратов: Изд-во ГОУ ВПО «Саратовская государственная академия права», 2004
7. Васильев В.Л., Юридическая психология, М., 2003
8. C. Haney, The Psychological Impact of Incarceration: Implications for Post-Prison Adjustment 2002

РЕЗЮМЕ

ИНДИВИДУАЛЬНЫЕ ПСИХОЛОГИЧЕСКИЕ ОСОБЕННОСТИ ОСУЖДЕННЫХ, ГОТОВЯЩИХСЯ К ОСВОБОЖДЕНИЮ ИЗ МЕСТ ЛИШЕНИЯ СВОБОДЫ.

МУГДУСЯН С. Г

В статье представлены этапы адаптации осужденных во время пребывания в уголовно-исправительном учреждении, факторы, способствующие социальной реабилитации и реинтеграции осужденных, готовящихся к освобождению из мест лишения свободы.Также учитываются психологические особенности осужденных, готовящихся к освобождению из мест лишения свободы, важность проводимой с ними социально-психологической работы и необходимые в этом отношении направления.

Ключевые слова: уголовно- исправительное учреждение, осужденный, адаптация, реинтеграция, социальная реабилитация.

SUMMARY

INDIVIDUAL PSYCHOLOGICAL CHARACTERISTICS OF CONVICTS PREPARING FOR THE RELEASE FROM PUNISHMENT

MUGHDUSYAN S.G.

Such issues as manifestations of conflict, narcissism and stress often observed among convicts preparing for release are discussed in this article. As a result of experimental work, it was found that low level of conflictness, low level of neuroticism, optimal aggression and self-esteem, optimal level of anxiety contribute to the reintegration of the convicts into the society.

Keywords: convict, penitentiary institution, reintegration, conflict, narcissism, stress.

Տպագրության է երաշխավորել հ.գ.դ. , պրոֆեսոր Կ.Վարդանյանը
04.06.2021թ.

Խ.ԱԲՈՎՅԱՆԻ ԱՆՎԱՆ ՀԱՅԿԱԿԱՆ ՊԵՏԱԿԱՆ ՄԱՆԿԱՎԱՐԺԱԿԱՆ ՀԱՄԱԼՍԱՐԱՆԻ
ԳԻՏԱԿԱՆ ՏԵՂԵԿԱԳԻՐ
УЧЕНЫЕ ЗАПИСКИ АРМЯНСКОГО ГОСУДАРСТВЕННОГО ПЕДАГОГИЧЕСКОГО
УНИВЕРСИТЕТА ИМ. Х. АБОВЯНА

Հումանիտար գիտություններ №-1 (39) 2021 Гуманитарные науки

ՊԱՏՄՈՒԹՅՈՒՆ

ՎԱՉՈՒՏՅԱՆ ՏՈՀՄԻ ԻՇԽԱՆՈՒՀԻՆԵՐԸ ՄՇԱԿՈՒԹԱՅԻՆ ԲԱՐԵՐԱՐՆԵՐ

ՊԵՏՐՈՍՅԱՆՑ Տ. Մ.

Խաչատուր Աբովյանի անվան հայկական պետական մանկավարժական համալսարան

0010, Երևան, Տիգրան Մեծի 17

e-mail: tigranhayazn@mail.ru

Զաքարյան Հայաստանի անկախ պետության հիմնադիր, շահնշահ Զաքարե Բ-ն 1205 թվականին երկրում իրականացրած վարչական ռեֆորմի արդյունքում այլ կառույցների թվում ստեղծել է նաև Այրարատի կողմնակալություն-փոխարքայությունը և Սարգսի որդի Վաչե Ա Վաչուտյանին նշանակել կողմնակալ-փոխարքա, շնորհելով նրան երկրում բարձրագույն իշխանաց իշխան կոչում: Վաչե Ա-ն և նրա հաջորդները շուրջ 150 տարի իշխելով Այրարատում եղել են Զաքարյան թագավորական տան ամենահավատարիմ սյուներից մեկը: Կողմնակալ-փոխարքա Վաչե Ա-ի տոհմը, որ Սարգսի հայր Վաչուտի անունով կոչվել է Վաչուտյան, հակառակ մյուս հայ տոհմիկ իշխանատների, չուներ հին պատմություն, տոհմական-ժառանգական կալվածքներ: Հայտնի չէ Վաչուտը[1], նրա որդի Սարգիսը, վերջինիս կին Կատան հայկական որ հին տոհմից են սերել, բայց հայտնի է, որ Զաքարյան Հայաստանում նրանց որդի Վաչե Ա-ն նոր՝ Վաչուտյան անունով տոհմի հիմնադիր է դարձել: Հոդվածի հեղինակը Վաչուտյան գահակալ տիրակալների կողքին ներկայացրել է գահակալ տիրուհիներին՝ իշխանուհիներ Մամախաթունին, Խորիշահին, Արուս Խաթունին, Գոհարին, Խուանդ Խաթունին. ինչպես նաև տոհմի դուստրեր Մամքան և Թաթուն իշխանուհիներին և նրանց դերակատարությունը կողմնակալության-փոխարքայության մշակութային կյանքում:

Հիմնաբառեր: Վաչուտյաններ, Այրարատի կողմնակալ /փոխարքա/, Վաչե Ա, Քուրդ Ա, Քուրդ Բ, Մամախաթուն, Խորիշահ, Արուս, Գոհար, Խուանդ, Մամքան, Թաթուն իշխանուհիներ:

Ներկայացված է խմբագրություն 12.03.2021 թ.

ՄԱՄԱԽԱԹՈՒՆ ԻՇԽԱՆՈՒՀԻ. Վաչե Ա կողմնակալ-փոխարքայի կինն է:

Վաչե Ա-ի շինարարական, մշակութային գործունեությունը թերի կլիներ առանց կնոջ՝ Մամախաթուն իշխանուհու գործակցության: Զաքարյան շրջանի ոչ մի ամուսնական զույգ այնպիսի միասնությամբ ու նվիրումով հանդես չի եկել, ինչպես Վաչե Ա-ն և Մամախաթունը: Առանց Մամախաթուն իշխանուհու Վաչե Ա-ն որևէ գործ չի իրականացրել:

---

[1] *Դիվան հայ վիմագրության, պրակ IX, Լոռու մարզ, ՀՀ ԳԱԱ Գիտություն հրատարակչություն, Ե., 2012, էջ 29, արձ. 5: Նույն արձանագրությունը վերափորագրվել է, էջ 60, արձ. 67:*

Ինչպես Վաչե Ա-ի, այնպես էլ Մամախաթուն իշխանուհու տոհմական պատմությունից միայն հոր ու մոր անուններն են հայտնի: Վաչե Ա-ին վերաբերող աղբյուրների քննությամբ մենք եկել ենք այն եզրակացության, որ տոհմի նախնիները ենթադրաբար սերում են Արծրունի գերդաստանի երկրորդական ճյուղերից որևէ մեկից[2]: Մամախաթուն իշխանուհու նախնիների հարցը ճշտելն ավելի դժվար է աղբյուրների բացարձակ սղության պատճառով:

Հոռոմոսի գրատան արձանագրության մեջ Մամախաթուն իշխանուհու հոր անվան մասին հայտնվում է. «ՌՀԸ /1229/: Շնորհիւն Ք/րիստոս/ի: Ես՝ Վաչէ որդի Սարգսի եւ ամուսին իմ Մամախաթուն՝ դուստր Ապուսէրհին, շինեցաք զՆշխարատունս ի վանս Հոռոմոսի…»[3]: Տեղերի եկեղեցու մի կիսաեղծ արձանագրության մեջ հիշվում է մեծ իշխան Ապուսերհի անունը: Սա պատահական անուն չէ և նրա անունը պատահաբար չի հայտնվել Տեղերի եկեղեցում: Ամենայն հավանականությամբ Հոռոմոսից հայտնի նույն Ապուսերհին է[4]: Թեղենյաց վանքի գավթի բարավորին Մամախաթունի անունից փորագրվել է. «Թվ/ին/ ՈԿ /1211/: Ես՝ Մամախաթունս, ամուսին Վաչէի, դուստր …..նի արարի քշոցանի արծաթի եւ այլ արդիւնս եւ ետու ս/ուր/բ ուխտս Թեղենե/ա/ց…»[5]: Մամախաթուն իշխանուհու նվիրատվական արձանագրությունում հնագետ-վիմագրագետ Գագիկ Սարգսյանը Մամախաթունի հոր անունը թեականով կարդացել է «Հասան»[6]: Հնարավոր է Մամախաթունի հայրն ունեցել է Ապուսերհ-Հասան երկանունը: Մամախաթունի մոր անունը փորագրված է Տեղերի եկեղեցում. «Ի Նավակատե/ա/ց ս/ուր/բ Տիրամաւրն մատուցանի պատարագ ամենայն խորանս Վախախին, մաւր Մամախաթունին՝ շինողի եկեղեցւոյս»[7]:

Վաչե Ա-ն ևս, ինչպես դարաշրջանի մյուս իշխանավորները, ամուսնական պատահական ընտրություն չէր կարող կատարել: Այդ ընտրությունը ևս պիտի նրա անմիջական սյուզերենների՝ Զաքարե Բ շահնշահի և Իվանե Ա զորավարի հետ համաձայնեցված լիներ: Ամուսնությունն ամենայն հավանականությամբ տեղի է ունեցել Անբերդի ազատագրումից հետո 1196-1197 թվականներին: Պետք է ենթադրել, որ այդ ամուսնությունից նրանց ավագ որդի Քուրդ Ա իշխանաց իշխանը, Այրարատի ապագա կողմնակալ–փոխարքան ծնվել է ամենաուշը դարավերջին, քանի որ նա 1221 թվականին, Աստվածատուր վարդապետի Հովհաննավանքի արձանագրության մեջ, հիշվել է կողմնակալության ամիրայի պաշտոնում[8]. «ի կողմնակալութեան մերո նահանգի ամիր Քրդին, որդո Վաչէի, ՈՀ /1221/ թւին»[9]:

Վաչե Ա-ն և Մամախաթուն իշխանուհին Կեչառիսի 1213 թվականի նվիրատվական արձանագրության համաձայն ունեցել են երկու որդի՝ Քուրդ և Վաչուտ անուններով:

---

[2] ***Պետրոսյանց Տ.***, *Վաչուտյանների զինանշանները (տոհմի ծագումնաբանական հիմքը): Գիտական Արցախ, թիվ 2(5), Ստեփանակերտ, 2020, էջ 104-114:*

[3] ***Հ.Ղևոնդ վարդ. Ալիշան***, *Շիրակ տեղագրութիւն պատկերացոյց, Վենետիկ, 1881, էջ 24:*

[4] ***Կարապետյան Սամվել***, *Տեղեր, Վարձք, 2013, հմ.10, էջ 18-19:*

[5] *Մեր հավաքածուից:*

[6] *Մեզ հնագետ-վիմագրագետ Գագիկ Սարգսյանն է հայտնել:*

[7] *Մեր հավաքածուից:*

[8] *Իշխանական պաշտոնահամակարգում կողմնակալ-փոխարքայից հետո բարձրագույն երկրորդ պաշտոնը կողմնակալություն-փոխարքայություններում:*

[9] ***Ղաֆադարյան Կ.***, *Հովհաննավանք և նրա արձանագրությունները, ՀՍՍՌ ԳԱհրատարակչություն, Ե., 1948, էջ 94:*

Վաչուտ Բ-ի մասին ոչինչ հայտնի չէ, բացի նրանից, որ նրա որդի Վաչեն /հերթականությամբ կլինի Վաչե Գ-ՏՊ/ 1240-ական թվականների կեսերին արձանագրություն է թողել պապի՝ Վաչե Ա-ի Սանահինի համալիրում կառուցած մեծ գավթում: Նա Շենգավիթում ունեցած Բաղալի այգին[10] նվիրել է վանական համալիրի Սուրբ Աստվածածին եկեղեցուն և պատարագ ստացել եղբոր՝ Դավթի համար: Հավանաբար եղբայրն այդ ժամանակ մահացել է[11]:

Վաչե Ա-ի մյուս որդին՝ Քուրդ Ա-ն դարձել է 13-րդ դարի հայ իրականության ամենահայտնի գործիչներից մեկը: Պատմիչ Վարդան Արևելցին «Մեկնութիւն Դանիէլի Վարդանայ Արեւելցւոյ» երկում գրել է. «Աղաչեմ… ողորմութիւն և թողութիւն մեղաց և ամենայն երախտաւոր պարոնացն Սադունին, Սմբատա, Քրդին, Պռաւշայ, և ամենայն բնակչաց երկրիս»[12]: Խոսքը Սադուն Բ Արծրունու[13], Սմբատ Օրբելյանի[14], Քուրդ Ա Վաչուտյանի[15], Պռոշ Ա Խաղբակյանի[16] մասին է:

13-րդ դարի ոչ մի այլ տիրուհի Մամախաթուն Վաչուտյանի հայտնիությունը չունի: Կողմնակալ-փոխարքա, իշխանաց իշխան Վաչե Ա-ն և Մամախաթուն իշխանուհին միասին հովանավորել են Սանահինի մեծ գավթի[17], Կեչառիսի Սուրբ Նշան եկեղեցու[18], Տեղերի Կաթողիկե եկեղեցու[19], Սաղմոսավանքի Կաթողիկե եկեղեցու[20], Հովհաննավանքի Կաթողիկե եկեղեցու[21], Հոռոմոսի գրատան[22] կառուցումը: Ամուսիններով նվիրատվություններ են կատարել Հաղբատի[23], Հառիճի[24] միաբանություններին:

Մամախաթուն իշխանուհին տիրապետել է անձնական միջոցների կամ այդ միջոցները նրան հատկացրել է իշխանաց իշխան Վաչե Ա Վաչուտյանը և նա իր անունից կառուցել է Թեղենյաց վանքի գավիթը: Գունագեղ գմբեթով գավթի կառուցումն ավարտվել է 1211 թվականին[25]: Այդ շինությունը Վաչուտյանների իրականացրած

---

[10] *Դիվան հայ վիմագրության, պրակ IX, էջ 63, արձանագրություն 73:*

[11] ***Ղաֆադարյան Կ.**, Սանահնի վանքը և նրա արձանագրությունները, ՀՍՍՌ ԳԱ հրատարակչություն, Ե., 1957,, էջ 136:*

[12] *Հայերեն ձեռագրերի հիշատակարաններ, ԺԳ դար: Կազմեց Ա.Ս.Մաթևոսյանը: Ե., 1984, էջ 211բ:*

[13] ***Կիրակոս Գանձակեցի**, Պատմություն Հայոց, աշխատասիրությամբ Կ.Ա.Մելիք-Օհանջանյանի, ՀՍՍՌ ԳԱ հրատարակչություն, Ե., 1961, էջ 215: **Ստեփանոս Օրբելյան**, Սյունիքի պատմություն, թարգմանությունը, ներածությունը և ծանոթագրությունները Ա.Ա.Աբրահամյանի, Ե., Սովետական գրող,1986, 327 և հետո:*

[14] ***Ստեփանոս Օրբելյան**, Սյունիքի պատմություն, էջ 327 և հետո:*

[15] ***Պետրոսյանց Տ.,** Վաչուտյաններ, Ե., 2001, էջ 54-57:*

[16] ***Հովսեփյան Գարեգին**, Խաղբակյանք կամ Պռոշյանք Հայոց պատմության մեջ, մաս առաջին, Վաղարշապատ, 1928, էջ 86-135:*

[17] ***Ղաֆադարյան Կ.**, Սանահին, էջ 136:*

[18] ***Յովսէփեան Գարեգին**, Խաղբակեանք կամ Պռոշեանք Հայոց պատմութեան մեջ: Բ հրատարակութիւն: Լիբանան, Անթիլիաս, 1969, էջ 314:*

[19] ***Կարապետյան Սամվել**, Տեղեր, Վարձք, էջ 18-19:*

[20] *Մեր հավաքածուից:*

[21] ***Ղաֆադարյան Կ.**, Հովհաննավանք, էջ 82-83:*

[22] *Վիմական տարեգիր, կազմեց **Կարապետ Կոստանյանց**: Պետերբուրգ, 1913, էջ 72:*

[23] ***Ղաֆադարյան Կարո**, Հաղբատ, Ճարտարապետական կառուցվածքները և վիմական արձանագրությունները, ՀՍՍՀ ԳԱ հրատարակչություն, Ե., 1963, էջ 172-174:*

[24] ***Հ.Ղևոնդ վարդ. Ալիշան**, Շիրակ, էջ 161:*

[25] *Մեր հավաքածուից:*

առաջինն կառույցն էր Այրարատի կողմնակալության-փոխարքայության տարածքում, որ Վաչուտյան տան ներկայացուցիչը հինգ կամ վեց տարի առաջ ժառանգական իրավունքով ստացել էր Զաքարե Բ շահնշահից: Թեև 1213 և 1218 թվականների երկու արձանագրություններով Վաչե Ա իշխանաց իշխանը հայտնել է, որ Մամախաթունի հետ կառուցել են Տեղերի Կաթողիկե եկեղեցին և գավիթը, բայց Տեղերի 1232 թվականի ավարտական արձանագրության մեջ Մամախաթուն իշխանուհին միայն իրեն է վերագրել Տեղերի համալիրի կառուցումը. «ՈՁԱ /1232/: … Ես՝ Մամախաթունս, շինեցի զեկեղեցիքս զմեծ եւ զփոքր եւ զժամատունս յիշատակ ինձ եւ առն իմոյ Վաչէի…»[26]: 1229 թվականին Մամախաթունը Անիում ունեցած ձիթհանը նվիրել է Սանահինի միաբանությանը. «Ի թուիս ՈՀԸ /1229/: Ես՝ Մամախաթուն, ամուսին Վաչէի, ետու զիմ գանձագին ձիթհանքն յԱնի զԻշխանի ակն յԱ/ստուա/ծածինս»[27]: Հավանաբար նույն ժամանակ Մամախաթուն իշխանուհին մեկ այլ ձիթհանի մեկ ակը նվիրել է Հաղբատի միաբանությանը. «Ես՝ Մամախաթուն, տուի զձիթահանքն, որ ի Վարհամա որդեացն գնեցի, զմին ակն, որ երբ ժամն մեր լինի, զսեղանն մեր անուն դնեն»[28]:

Ըստ ավանդության 13-րդ դարի մեծագույն բարեգործ Մամախաթուն իշխանուհին մահից հետո թաղվել է ոչ թե ամուսնու մոտ՝ Հովհաննավանքի Կաթողիկե եկեղեցում, այլ իր կառուցած Տեղերի Կաթողիկե եկեղեցում:

ԽՈՐԻՇԱՀ ԻՇԽԱՆՈՒՀԻ. Այրարատի կողմնակալ-փոխարքա Քուրդ Ա Վաչուտյան իշխանաց իշխանը մի երկար հետք է թողել 1200-1270-ական թվականների Հայոց պատմության մեջ: Մինչև հոր մահը, մինչև 1233/4 թվականը, նա համագահակալել է հորը, եղել Այրարատի կողմնակալության ամիրը[29]: Հոր մահից հետո Զաքարե Բ շահնշահի որդի և հաջորդ Շահնշահ Ա-ի կողմից Քուրդ Ա-ն հաստատվել է Այրարատի կողմնակալ-փոխարքա: Քուրդ Ա-ն մոտավորապես 1215-1217 թվականների միջև ամուսնացել է Դսեղի Համազասպյան-Մամիկոնյան տոհմավագ Մարզպան Մամիկոնյանի դստեր՝ Խորիշահ Մամիկոնյանի հետ:

Խորիշահ իշխանուհու անունը առաջին անգամ հիշվել է Կարբիի բերդում տեղադրված խաչքարի պատվանդանին, որը թերևս Քուրդ Ա իշխանաց իշխանը պատվիրել է կողմնակալ-փոխարքա դառնալու առթիվ. «Ի թուիս ՈՁԴ /1235/: Յիշխանութեան Շահնշահի, որդո Զաքարիայի: Ես՝ Քուրդ, որդի Վաչէի եւ ամուսին իմ Խորիշահ»[30]:

Քուրդ Ա իշխանաց իշխանը իր բոլոր ձեռնարկումներին, հոր ու մոր օրինակով, մասնակից է դարձրել կնոջը՝ Խորիշահ իշխանուհուն: Նրանք միասին նվերներ են տվել Սանահինի վանքին, որտեղ խաչքար է կերտվել ի բարեխոսություն իրենց և տեղադրվել հոր՝ Վաչե Ա-ի կառուցած մեծ գավթի դրսի սյունաշարի դիմաց. «Նշանդ Աստուծոյ, աւգնեա Քրդի, Խորիշահի եւ զաւակաց»[31]: Նրանք նվերներ են տվել Մամախաթուն իշխանուհու կառուցած Թեղենյաց վանքի գավթին[32]: Ամուսիններով, մինչև 1240

---

[26] *Մեր հավաքածուից:*

[27] ***Ղաֆադարյան Կ.**, Սանահին, էջ 134:*

[28] ***Ղաֆադարյան Կ.**, Հաղբատ, էջ 174:*

[29] ***Ղաֆադարյան Կ.**, Հովհաննավանքը, էջ 94:*

[30] ***Պետրոսյանց Տ.**, Վաչուտյաններ, Ե., 2001, էջ 258:*

[31] *Դիվան հայ վիմագրության, պրակ IX, էջ 106, արձանագրություն 192:*

[32] ***Պետրոսյանց Տ.**, Վաչուտյաններ, էջ 258:*

թվականը, Նիգ /Ապարան/ գավառի Վարդենիս գյուղում մոնղոլների կողմից ավերված Անբերդի փոխարեն կառուցել են մայրաքաղաքային Վարդենիս դղյակը[33], 1241 թվականին նորոգել են Սաղմոսավանքի Կաթողիկե եկեղեցին և գավիթը[34], 1244 թվականին կառուցել են Աստվածընկալի կաթողիկե եկեղեցին, մինչև 1250 թվականը՝ նաև գավիթը[35], նույն ժամանակներում կառուցել են Եղիպատրուշի եկեղեցու գավիթը[36], 1250 թվականին՝ Հովհաննավանքի գավիթը[37], 1255 թվականին՝ Սաղմոսավանքի գրատունը[38]:

Քուրդ Ա-ին և Խորիշահին հյուրընկալվել է Արցախի ինքնակալ արքա, Ներքին Խաչենի կողմնակալ Հասան Ջալալ Խաչեցին /1240 թվականին/: Նա գումար է նվիրել Հովհաննավանքի եկեղեցուն, որի համար «սպասաւորք սորա» մեկ պատարագ են խոստացել նրան[39]: Վաչուտյաններին այցելել է Վայոց Ձորի կողմնակալ-փոխարքա, իշխանաց իշխան Պռոշը /1247 թվականին/: Նա մոր արևշատության համար Հովհաննավանքին նվիրել է մեծ գումար, որի համար ստացել է 10 պատարագ[40]: Վարդան Արևելցին 1268 թվականին իր բարձր տիպի դպրոցը Խոր Վիրապից տեղափոխել է Սաղմոսավանք, ապա՝ նույն կողմնակալությունում գտնվող Թեղենաց վանք/[41]: Նույն թվականին Այրարատի տերերին հյուրընկալվել է Գևորգ Սկևռացին[42]:

13-րդ դարի այս նշանավոր զույգին հյուր է եղել Կիլիկիայի Հայոց Հեթում Ա թագավորը: Նա Կարակորում գնալիս 1254 թվականին և վերադարձին՝ 1255 թվականին, ամիսներով մնացել է Վարդենիսի դղյակում[43]:

Քուրդ Ա-ն և Խորիշահը մինչև 1240 թվականը ունեցել են Վաչե, Դավիթ /վաղամեռիկ/, Հասան, Դավիթ, Տայիր անուններով տղաներ և Մամախաթուն /վաղամեռիկ/, Մամքան անուններով աղջիկներ: Տարբեր կերպ են դասավորվել նրանց ճակատագրերը: Մինչև 1261 թվականը թոռ Վաչեն /Վաչե Բ/ համագահակալել է Քուրդ Ա-ին: Այդ թվականին նա մահացել է: Նա ավելի վաղ մահացած Դավիթ եղբոր հիշատակին մի փոքրիկ թաղակապ եկեղեցի է կառուցել Սաղմոսավանքի համալիրում: Ամուսնացել է ոմն Մամախաթուն իշխանուհու հետ: Վաչե Բ-ի մահից հետո իշխանական գահ են բարձրացել նախ Հասան, ապա Դավիթ Բ որդիները: Հասան իշխանը ամուսնացել է Ուքանանց տոհմից Արուս Խաթունի հետ: Մամքան դուստրը ամուսնացել է Արցախի Ծարա ճյուղից Հասան Բ իշխանաց իշխանի հետ և ծնել այդ տոհմի հզոր իշխաններից մեկին Գրիգոր Բ իշխանաց իշխանին և Դաղի ու Խաղաի վանքերի առաջնորդ Հովհաննես եպիսկոպոսին:

---

[33] ***Պետրոսյանց Տ.*** *ի գիւղն Վարդենիս, որ ի Նիգ գաւառի, պատմավեպ, Ե., 2018, 178 էջ:*

[34] ***Նույնը****, էջ 259:*

[35] ***Նույնը****, էջ 259-260:*

[36] ***Նույնը****, էջ 189 և հետո:*

[37] ***Նույնը****, էջ 260:*

[38] ***Նույնը****, էջ 261:*

[39] ***Ղաֆարարյան Կ.****, Հովհաննավանքը, էջ 81:*

[40] *Նույն տեղում, էջ 91:*

[41] *ԺԳ դարի հիշատակարաններ, 282:*

[42] *ԺԳ դարի հիշատակարաններ, 366:*

[43] ***Կիրակոս Գանձակեցի****, Պատմություն Հայոց, էջ 365 և հետո:* ***Պետրոսյանց Տ.****, Կողմնակալ (փոխարքա) Քուրդ Ա Վաչուտյանի Վարդենիս իշխանանիստը: ՀՀ ԳԱԱ Պատմաբանասիրական հանդես, 2020, թիվ 3, էջ 196-212:*

Խորիշահ իշխանուհու հետ Դսեղից Այրարատի կողմնակալության մայրաքաղաք էին եկել նաև նրա ծառայականները՝ Մալիքան և Անիփան[44], ինչպես նաև Համազասպ անունով մի տղա, որ Հովհաննավանքի հոգևոր դպրանոցում կրթվել ու աստիճանակարգով բարձրացել և 1260-ական թվականների սկզբին նշանակվել է Անբերդի թեմի առաջնորդ: Այս Համազասպ արքեպիսկոպոս Մամիկոնյանը[45] եղել է հույժ ուսումնասեր ու բազում ձեռագրեր է պատվիրել, որոնցից յոթը պահպանվել ու գտնվում են Մատենադարանում: Եպիսկոպոսական գահի վրա նրան հաջորդել է Ներսես եպիսկոպոս Մամիկոնյանը[46]:

ԱՐՈՒՍ ԽԱԹՈՒՆ. Հասան Վաչուտյան իշխանի կինն է: Ամուսինն իշխել է մոտավորապես 1270/72-1283 թվականներին: Զաքարիա պատմիչը գրել է, որ Քուրդ Ա-ից հետո «… զտեղի նորա նստաւ որդի իւր, որոյ անունն էր Հասան»[47]: Մինչև Հասանի գահակալ դառնալը Քուրդ Ա իշխանաց իշխանի համագահակալն էր Վաչե /Վաչե Բ/ անունով որդին: Սակայն նա 1261/62 թվականներին երիտասարդ հասակում մահացել է: Հոր համագահակալ է դարձել տարիքով նրան հաջորդող որդին Հասանը:

Հասան իշխանի մասին աղբյուրներում քիչ տեղեկություններ կան: Հովհաննավանքում 1274 թվականին Յովանեսի անունից փորագրված արձանագրության մեջ «… ի տ/ե/ռութ[եան] …»[48] բառերից հետո սպասվող իշխանավորի անունը թեև անընթեռնելի է, բայց պիտի լինի «Հասանա»: Նույն տեղում 1279 թվականին Վարդան վարդապետն ու Մխիթարիչը «ի տ/է/ռութե/ան/ Հասանա» նվերներ են տվել Հովհաննավանքին[49]:

Հայտնի է, որ Հասան իշխանի կին Արուս խաթունը Ուքանանց տոհմից[50] էր:

Արուս Խաթունի տոհմը հայտնի է Վրաց Գեորգի թագավորի և նրա դուստր Թամար թագուհու օրերից: Նրանցից էլ ստացել է Ծոբի գյուղը[51]: Տոհմը մեծ ուժ կամ կարողություն չի ունեցել: Հայտնի են Հաղբատում 1210-1220-ական թվականներին կառուցած մատուռներով և դրանց վրա կանգնեցված եռախորան խաչքարերով: Հաղբատի վիմագրերի հիման վրա Կարո Ղաֆադարյանը կազմել է Ուքանանց տոհմածառը: Եվ նա և մենք այդ տոհմածառում որևէ կերպ Արուս Խաթունին չենք կարողացել նույնականացնել, հայտնի չէ Արուս Խաթունը ու՞մ դուստրն է: Տոհմի միակ իշխանավորը, որ կարող էր լինել Արուս Խաթունի հայրը՝ Քուրդ իշխանի թոռ Դավիթ իշխանն է, որ հայտնի է 1243 թվականի արձանագրությունից[52]: Ամենայն հավանականությամբ Հասան Վաչուտյանի և Արուս Խաթունի ամուսնությունը տեղի է ունեցել 1260-ական թվականներին՝ Այրարատի կողմնակալ-փոխարքա Քուրդ Ա իշխանաց իշխանի կենդանության օրոք, հենց նրա ընտրությամբ:

---

[44] ***Սարգսյան Գ.***, *Բարձրաքաշ վանքը և նրա արձանագրությունները: Էջմիածին, 1951, թիվ 9-10, էջ 44:* ***Ղաֆադարյան Կ.***, *Հովհաննավանքը էջ 84: Նույնը, էջ 109:*

[45] *ԺԳ դարի հայերեն ձեռագրերի հիշատակարաններ, էջ 611: Տե՛ս* ***Պետրոսյանց Տ.Մ.***

[46] ***Հ.Ղևոնդ Ալիշան***, *Այրարատ բնաշխարհ Հայաստանեայց, Վենետիկ, 1890, էջ 172:*

[47] ***Զաքարիա Քանաքեռցի***, *Պատմութիւն, Կոնդակ Սուրբ ուխտին Յոհաննու վանից: Աշխատասիրությամբ Արմեն Վիրաբյանի, Ե., Հեղինակային հրատ., 2015, էջ 184:*

[48] ***Ղաֆադարյան Կ.***, *Հովհաննավանքը, էջ 105:*

[49] ***Նույնը***, *էջ 106-107:*

[50] ***Նույնը***, *էջ 90:*

[51] ***Նույնը***, *Հաղբատ, էջ 230-231, արձանագրություն 130:*

[52] ***Նույնը***, *էջ 206-207:*

Հասան իշխանի և Արուս Խաթունի ընտանեկան երջանկությունը 1283 թ-ին անակնկալ, տարաժամ խզվել է, նրանք այդ թվականին մահացել են:

Հովհաննավանքում Հասանի իշխանի անունից գրված կտակ-հրամանագրով արձանագրվել է, որ կողմնակալության-փոխարքայության իշխանությունը և Հասանի իշխանի ժառանգների դաստիարակությունը հանձնվել է եղբորը՝ Դավիթ Բ-ին. «…ես՝ Հասան իշխան… եւ բարեպաշտ ամուսին իմ Արուս Խաթուն… տարաժամ եւ կէս աւուրց ելաք յաշխարհէ, աւանդեցաք զհոգիս մեր եւ զամէն հայրէնիս եւ զզաւակս մեր Դաւթի եղբաւր մեր հարազատի եւ ա/ստուա/ծայսիրի…»[53]:

ԳՈՀԱՐ ԻՇԽԱՆՈՒՀԻ. Ամենայն հավանականությամբ Դավիթ Բ իշխանի կինն է: Դավիթ Բ-ն ստույգ գահակալել է 1283 թվականին և իշխել է հավանաբար մինչև դարի վերջը: Դավթ Բ-ի իշխանության և գործունեության մասին աղբյուրներում սուղ հիշատակություն է պահպանվել:

2000 թ-ին Ուշիի Սուրբ Սարգիս եկեղեցու պեղումների արդյունքում գավթի հարավային պատի հատվածում հայտնաբերվել է մի արձանագրություն, որը փորագրվել է Քուրդ Ա-ի որդիներից մեկին: Արձանակիր չորս քարերից առաջինը, որի վրա գրված է եղել գահակալ-իշխանի անունը դեռևս չի գտնվել, սակայն շարունակությունից հայտնապես երևում է, որ այն փորագրվել է Քուրդ Ա-ի որդու կողմից. «...որդի իշխանի Քրդի եւ թոռն մեծին Վաչէի և ... սիրելի մաւր Խորիշահի՝ դստեր Մարծպանա»[54]: Այս արձանագրությունը կարևոր է նրանով, որ այստեղ հիշված է այդ անանուն գահակալ-իշխանի կնոջ Գոհար անունը:

Քուրդ Ա-ի Վաչե Բ որդու կնոջ անունը եղել է Մամախաթուն[55], Հասան իշխանի կնոջ անունը՝ Արուս խաթուն: Գոհարը կարող էր լինել Դավիթ Բ իշխանի կինը:

Տայիրի որդի Քուրդ Բ իշխանաց իշխանը, որ հաջորդել է Դավիթ Բ-ին, արձանագրություններում մոր անունը չի նշել, թեև մանրամասնորեն նշել է հոր տոհմագրությունը: Հավանական չէ, որ Գոհարը լիներ նրա մայրը և Քուրդ Բ-ն չհիշեր նրան: Կարծում ենք, որ Գոհարը Դավիթ Բ կողմնակալ-փոխարքայի կինն է եղել:

Ահա այդ արձանագրությունը՝

1. ..... [որ]դի իշխանի Քրդի [ե]ւ թոռն մեծին Վաչէի եւ ի

2. ..... սիրելի մաւր Խորիշահի, դստեր Մարծպանա, յազգէ Մամի

3. [կոնեաց].....փոխեցաք արձանս եւ ամուսին իմ Գոհար

4. [տիկին].....մեր զաւակ յետ մեր եւ ծնողքիս շինե

5. [ցաք].....ծից սրբոց ... արձան առ Ա(ստուա)ծ եւ փ...[56]:

Արձանագրության հրատարակիչները կարծիք են հայտնել, որ Քուրդ Ա-ի անանուն որդու կին Գոհարը կարող է լինել Տայիրի կինը, ինչը բացառվում է, քանի որ Տայիրը գահակալ չի եղել, ըստ ամենայնի: Արձանագրության գրչագիրը թույլ է տալիս այն թվագրել 13-րդ դարի 80-90-ական թվականներով: Դրանից ելնելով մեծարժեք նվիրատվություններով և վանական համալիրի կյանքում ունեցած դերով Գոհար տիկինը կարող էր լինել գահատիրոջ կին, իսկ այդ պահի գահակալը Դավիթ Բ Վաչուտյանն էր:

---

[53] ***Նույնը***, *Հովհաննավանքը, էջ 90-91:*

[54] ***Բաբայան Ֆ., Քալանթարյան Ա.***, *Ուշիի Ս.Սարգիս վանքի վիմական արձանագրությունները, էջ 198:*

[55] ***Պետրոսյանց Տ.***, *Վաչուտյաններ, Ե., 2001 թ., էջ 79,* ***Նույնի*** *Սաղմոսավանքի գրացուցակի գրվելու ժամանակը, ԳԱ Լրաբեր հաս, գիտ., 1981 թ., թիվ 1, էջ 83;*

[56] *Նույն տեղում:*

Որևէ հուշում չկա, որ թեկուզ կարճ ժամանակով՝ Տայիրը եղել է գահակալ:

Պատմաբան-վիմագրագետ Սամվել Կարապետյանը 2003, ապա 2011-2013 թվականներին ուսումնասիրել և 2013 թ-ին հրատարակել է Տեղերի վանական համալիրի վիմագիր արձանագրությունները: Նա շրջանառության մեջ է դրել գավթի հարավային պատին, կենտրոնական լուսամուտից արևելք, ներքուստ, սվաղի շերտի վրա սև ներկով գրված կիսաեղծ արձանագրություն. «… հր/ամանաւ/ … անին եւ ի պ… սպասալարին, որդի Իվանե[ի] մեծին Շահնշահի: Ես՝ Դավիթ [որդի] Քրդին [իշխանաց իշխանի] եւ թոռն Վա[չէի], եւ իմ որդիքս՝ Ք[…] եւ Վաչուտն … ի Տեղերո Ա/ստուա/ծածինս … գնել հանդովն ու ջրովն … մեզ խոստացան ի տարին … աւր պատարագ … որչափ կենդանի եմք մեր ծնողացն ամեն, եւ յետ … կամ յիմոց կամ ի /աւտարաց/ … խաչահանողացն առցէ…»[57]:

Այս արձանագրության սկզբնահատվածից կարող ենք վերականգնել սյուզերեն տերերի շարքը հետադարձ կարգով. «մեծին Շահնշահը» Զաքարե Բ-ի որդի Շահնշահ Ա-ն է, «Իվանեն»՝ նրա որդի Իվանե Բ-ն, իսկ առաջին անունը, որ չի կարդացվում, բայց կա անվանատիրոջ պաշտոնը՝ «սպասալարին» հուշում է, որ խոսքը Իվանե Բ-ի որդի ամիրսպասալար, աթաբեկ Շահնշահ Բ-ի մասին է, քանի որ Իվանե Բ-ի մյուս որդիները՝ Վահրամ Դ-ն և Զազա Ա-ն հիշվել են միայն աթաբեկներ և ոչ սպասալար: Այսինքն շարքը դառնում է այսպիսին՝ Շահնշահ Ա – Իվանե Բ – Շահնշահ Բ: Իվանե Բ-ն 1261 թ-ին հաջորդել է սպանված եղբորը՝ Զաքարե Դ-ին և գահակալել մինչև 1263 թ-ը: Նրա որդի Շահնշահ Բ-ն պիտի ծնված լինի մինչև 1263 թ-ը: Այսպիսի հանգամանքներում սպասալար Շահնշահ Բ-ն կարող էր գործել 1280-1310-ական թվականներին, քանի որ Անիում փորագրված նրա կոջ՝ Սահիպ Դիվանի դուստր Խուանդզեի արձանագրությունից պարզվում է, որ Շահնշահ Բ-ն մահացել է 1320 թ-ին[58]: Այս ժամանակահատվածի մի մասը՝ 1283-1290-ական թվականները համընկնում են Քուրդ Ա-ի որդի Դավիթ Բ Վաչուտյանի գործունեության տարիներին:

Հաջորդ բանաձևը հուշում է արձանագրության հեղինակի անձը՝ «Դավիթ, [որդի] Քրդին [իշխանաց իշխանի] եւ թոռն Վա[չէի]»: Խոսքը հաստատապես Վաչե Ա-ի որդի Քուրդ Ա-ի որդի Դավիթ Բ-ի մասին է:

Պարզվում է, որ Դավիթ Բ-ն իր որդիների հետ իշխանությունը 1283 թվականին ստանձնելուց հետո այցելել է հոր ու մոր կառուցած Տեղերի Ս.Աստվածածին եկեղեցի, նվերներ տվել եկեղեցուն:

Ս.Կարապետյանը տեղում եղած տառահետքերով կարդացել է «իմ որդիքս Ք[…] եւ Վաչուտն» անունները:

Պահպանված տառահետքերով վերականգնված «Վաչու[տ]» անվան վերականգնման հետ բացարձակ համաձայն ենք, համաձայն ենք նաև «Ք» տառով սկսվող անվան «Ք[ուրդ]» լինելու հանգամանքի հետ: Ժամանակի սովորութային իրավունով իշխանավորի ավագ որդին կրել է պապի, նրանից հետո ծնվածը՝ ապուպապի անունը: Այս դեպքում գործել է հենց այդ բանաձևը:

Բայց խնդիրը բացարձակ այդ անունների Քուրդ, Վաչուտ լինելը չէ, այլ այն, որ Դավիթ Բ-ն ունեցել է տղա զավակներ: Այլ խնդիր է, որ նրանց փոխարեն

---

[57] ***Կարապետյան Ս.***, *Տեղեր, Վարձք, էջ 28-29: Արձանագրության մեջ ուղղանկյուն փակագծերում եղած բառերը մեր վերականգնումն են:*

[58] ***Հ.Ղևոնդ Ալիշան***, *Շիրակ, էջ 62 /տես նաև 175 թերթի վրա Զաքարյանների տոհմածառը/:*

կողմնակալության-փոխարքայության գահը ժառանգել է Դավիթ Բ-ի եղբոր՝ Տայիրի որդի Քուրդ Բ-ն:

Քուրդ Ա-ի Տայիր որդին կողմնակալության-փոխարքայության գահին չի նստել, բայց հենց նրա որդի Քուրդ Բ-ն է հաջորդել Դավիթ Բ-ին:

ԽՈՒԱՆԴ ԽԱԹՈՒՆ. Զաքարյան տոհմից սերած Խուանդ Խաթունը Վաչուտյան նախավերջին գահակալ Քուրդ Բ իշխանաց իշխանի կինն է:

Նա Իվանե Ա Զաքարյանի որդու՝ Ավագի թոռ Աթաբեկի որդի Ամիրբեկի դուստրն է[59]: 1314 թվականի Կարբիի[60], 1329 թվականի Ուշի գյուղի Սուրբ Սարգիս եկեղեցու Հոռոմ երեցի[61], Հովհաննավանքի 1350 թվականի[62] արձանագրություններում հիշվել է Խուանդ խաթուն, 1316-1335 թվականներին ընդօրինակված ձեռագրի հիշատակարանում՝ Խոյա անունով:

Հովհաննավանքի 1350 թվականի Թեոդոս Չրքինի արձանագրության շարադրման եղանակը հուշում է, որ գրվել է հոր՝ Քուրդ Բ-ի հիշատակին, որի մահը տեղի է ունեցել հենց այդ տարի՝ 1350 թվականին: Նման եզրակացության համար հիմք է այն, որ համաձայն միջնադարյան իրավահամակարգի՝ իշխանական սեփականության ամբողջ իրավունքը պատկանել է գահակալ իշխանին, նրա անձի մեջ գերագույն հողային իրավունքը նույնացվել է նրա քաղաքական-վարչական իշխանության հետ, և միայն նրա հաստատումից հետո էր ուժի մեջ մտնում ստորադաս ծառայողների, անգամ գահակից որդու նվիրատվությունը: Թեոդոս Չրքինի նվիրատվական հրամանագիրը հաստատել է կողմնակալության այդ պահի երկրորդ դեմքը՝ մայրը՝ Խուանդ Խաթունը, որից կարելի է եզրակացնել, որ Քուրդ Բ-ն նոր է մահացել և Թեոդոսը դեռևս չի հաստատվել հոր փոխարեն: Խուանդ Խաթունի անունից փորագրվել է. «Ես՝ Խուանդ Խաթուն, ամուսին Անբերդեցի Քրդին, մայր Չրքընին… կրկին հաստատեցի զվերոյ գրեալս»[63]:

Զաքարիա Քանաքեռցին արտագրելով Թեոդոս Չրքինի արձանագրության Խուանդ Խաթունի հաստատում-հատվածը, «ամուսին Ամբերդեցի Քրդին, մայր Չրքընին» բառերից հետո դժվարընթեռնելի տառերի փոխարեն կարդացել է Թայիկ անձնանունը և եզրակացրել, որ Թայիկը Թեոդոսի եղբայրն է: Այդ սխալն անցել է Յով.Շահխաթունեանցին[64], Ալիշանին[65], Կոստանյանցին[66]: Կ.Ղաֆադարյանն արձանագրության այդ հատվածը թեև որոշ չափով ուղղել է, բայց դարձյալ թողել է անորոշ «մայր Չրքընին Բ… աին պէկին»[67]: *Արձանագրության այդ հատվածը մենք ճշտել ենք Կարբիի Քուրդ Բ-ի արձանագրության հիման վրա. «մայր Չրքընին, դուստր Ամրպէկին, թոռն աթապակ Ամրպէկին»*[68]:

---

[59] *Կարբիի հաղթակամար-եկեղեցու արձանագրության մեր ընդօրինակուփթունը:*

[60] *Մեր հավաքածուից:*

[61] ***Բաբայան Ֆ., Քալանթարյան Ա.**, Ուշիի Ս.Սարգիս վանքի վիմական արձանագրությունները, էջ 188:*

[62] ***Ղաֆադարյան Կ.**, Հովհաննվանքը, էջ 92:*

[63] ***Նույնը:***

[64] ***Յով.Շահխաթունեանց**, Ստորագրութիվն, էջ 277:*

[65] ***Հ.Ղևոնդ Ալիշան**, Այրարատ, էջ 253 /տոհմածառ/:*

[66] *Վիմագիր տարեգիր, Յուցակ ժողովածոյ արձանագրութեանց Հայոց, կազմող **Կ.Կոստանեանց**, Ս.Պետերբուրգ, 1913, էջ 171:*

[67] ***Ղաֆադարյան Կ.**, Հովհաննավանքը, էջ 92:*

[68] *Մեր հավաքածուից:*

Թեոդոս Չրքինի և Խուանդ Խաթունի այս արձանագրությունը Վաչուտյան իշխանների վերջին արձանագրությունն է ու նրանց վերջին հիշատակությունը:

ՎԱՉՈՒՏՅԱՆ ՏԱՆ ԻՇԽԱՆՈՒՀԻ ԴՈՒՍՏՐԵՐԸ

ՄԱՄՔԱՆ. Քուրդ Ա-ն ունեցել է երկու դուստր, որոնցից մեկին անվանակոչել է մոր պատվին Մամախաթուն, իսկ երկրորդին տվել է կնոջ՝ Խորիշահի մոր անունը՝ Մամքան[69]:

Մամախաթունի անունը հայտնի է Սաղմոսավանքի գրատան արձանագրությունից, որից պարզվում է, որ նա մահացել է մանկահասակ՝ 1245-1250-ական թվականների միջև և նրա հիշատակին ծնողները կառուցել են Սաղմոսավանքի գրատունը, որի շինարարությունն ավարտվել է 1255 թվականին:

Մամքանի մասին հայտնում են Խաչենի Ծարի եկեղեցում, Դադի վանական համալիրում, Գեղարքունիքի Վարդենիսի տարածաշրջանի Այրքի Սբ.Գևորգ եկեղեցում փորագրված, պահպանված և մեր օրերը հասած ութ արձանագրություններ[70], որոնց համաձայն Մամքան իշխանուհին Քուրդ Ա-ի և Խորիշահ իշխանուհու դուստրն էր և ամուսնացած էր Դոփի՝ Զաքարե Բ-ի և Իվանե Ա-ի քրոջ՝ Դոփի թոռ, Խաչենի, Ականի, Հաբանդի, Ծարի, Սոթքի, Շողգահի մեծ իշխան Հասան Բ-ի հետ: Հասան Բ-ն հռչակված էր իր արիությամբ և որպես քաջակորով պատերազմող՝ մեծ դեր է խաղացել երկրամասի քաղաքական կյանքում: Մամքանի և Հասան Բ-ի որդիներն են Գրիգոր Բ-ն և Դադի ու Խադաի վանքերի առաջնորդ Հովհաննես եպիսկոպոսը:

Մամքանի անունն առաջին անգամ հիշվել է Դադի վանքի Կաթողիկե եկեղեցու խորանի աջակողմյան պատին գեղագիր տառերով արձանագրության մեջ: Այս արձանագրուրության գրվելու թվականի ժամանակի հարցը խնդրահարույց է: Տեղում արձանագրության նախորդ արտագրողները վերականգնում են տարբեր թվեր՝ 1267[71], 1307[72]: Մենք տեղում մի քանի անգամ թվականի հարցը քննել ենք և արտակարգ պահպանված տառերով բացարձակապես արձանագրել ենք տառերի ՉԺԶ լինելը, որ թվային արժեքով տալիս է 1267 թվականը: Մեր կարծիքով այս դեպքում տեղի է ունեցել հետևյալը: Մամքան իշխանուհին որդու հետ Դադի վանք է այցելել 1267 թվականին, նվերներ տվել Դադի վանքին, բայց հավանաբար այցի մասին արձանագրություն չի կազմվել և ավելի ուշ՝ 1300-ական թվականներին որդին՝ Ծարի կողմնակալության-փոխարքայության կողմնակալ-փոխարքա Գրիգոր Բ իշխանաց իշխանի հրամանով արձանագրություն է փորագրվել, որտեղ վավերացվել է, որ իշխանուհու այցը իրականում եղել է 1267 թվականին: Եթե 1267 թվականին Մամքանը լիներ 20 տարեկան

---

[69] *Դիվան, պրակ V, էջ 206, 214, 222:* ***Ուլուբաբյան Բ.Ա.****, Խաչենի իշխանությունը X-XVI դարերում, ՀՍՍՀ ԳԱ հրատարակչություն, Ե., 1975, էջ 239-243:* ***Պետրոսյանց Տ.****, Հայրենական մշակույթի պաշտպան հայ կանայք: Մամքան, «Էջմիածին», 1980, Ժ, էջ 36-37:*

[70] *Խաչենի տարածաշրջանի հայկական շատ պատմական կառույցներ, խաչքարեր տարածքի թուրք բնակչության կողմից ոչնչացվել են կամ օգտագործվել որպես շինաքար: Հնարավոր է, որ Մամքանին վերաբերող այլ արձանագրություններ ևս ոչնչացվել են:*

[71] ***Յովհաննէս եպիսկոպոս Շահխաթունեանց****, Ստորագրութիւն Կաթուղիկէ Էջմիածնի եւ հինգ գաւառացն Արարատայ, Մայր Աթոռ, 2014, էջ 454: Նիւթեր Հայ Մելիքութեան մասին, Բ պրակ, Դօփեանք եւ Մելիք Շահնազարեանք: Գրեց Կարապետ Եպիսկոպոս, տպարան Մայր Աթոռոյ, 1914: Վիմագիր տարեգիր, էջ 110:* ***Մեսրոպ Մագիստրոս****, Հայկական երեք մեծ վանքերի՝ Տաթևի, Հաղարծնի և Դադի եկեղեցիները և վանական շինությունները, Երուսաղեմ, 1938, էջ 94 բ:*

[72] *Դիվան հայ վիմագրության, պրակ V, էջ 206:*

/ամուսնացած և որդի ունեցող/, ապա պետք է ծնված լիներ 1240_1245 կամ դրան մերձ որևէ թվականի: Պատմաբան Բագրատ Ուլուբաբյանը Մամքանի մասին գրել է. «Հասանի կին Մամքանը, որ, ինչպես տեսանք, դուստրն էր Արագածոտն գավառի տեր Քուրտ Վաչուտյանի, իր արձանագրություններով ներկայանում է որպես ժամանակի մեծահարուստ բարերարներից մեկը: Հայրենի տիրույթներում կանգնեցրած խաչերն ու վանքերին ընծայած նրա նվերները մի պատկառելի թիվ են կազմում: Դժբախտաբար, պահպանվել է մի չնչին մասը ծարեցիների ավանդական մշակութային կենտրոնի՝ Խաթրավանքի բոլոր արձանագրությունների, որոնցից, ամենայն հավանականությամբ, կարելի կլիներ առավել լրիվ պատկերացում կազմել Մամքանի ու նրա ամուսին Հասանի մշակութանպաստ գործունեության մասին»[73]: Իր մշակութանպատ գործունեությամբ Մամքանը շարունակել է տատի՝ Մամախաթուն իշխանուհու և մոր՝ Խորիշահ իշխանուհու ավանդույթները: Ամուսինը՝ Հասան Բ-ն, մասնակցել է Հուլավյան տիրակալների արշավանքներին: Նրա բացակայության ընթացքում երկրամասի իշխանությունը վարել է կինը՝ Մամքանը: Ապացույցը Զոդի եկեղեցու հարավային պատին 1276 թ-ին փորագրված արձանագրությունն է: Թեև երկրամասի տեր հիշվել է Հասան Բ-ն, բայց եկեղեցի կառուցելու թույլտվությունը /ավգնականությունը/ տվել է Մամքանը. «… պարոնութի/ւն/ Հասանա, աւգնականութի/ւն/ ամուսին իւրո Մամքանին»[74]: Հասան Բ-ի մահվանից՝ 1287 թ-ից առաջ Դաշքենդի Ս.Աստվածածին եկեղեցու մուտքի բարավորին փորագրվել է. «…իշխանութ/եան/ մեծին Հասանա եւ Մամքանա եւ աստխանշան որդոյն Գրիգորի»[75] կառուցվել է եկեղեցին: Նույն տեղում Ս.Գևորգ եկեղեցու արևմտյան կամարակապ ճակատաքարի վրա տիրույթի իշխանավորների անունների հետ հիշվել է նաև նրանց հարսի՝ Տարսայիճ Օրբելյանի դստեր՝ Ասփայի անունը. «… եւ իշխանութի/ւն/ Հասանա ու Մամքանին, Գրիգոր եւ Ասփէին»[76] կառուցվել է եկեղեցի: Նրա մահից հետո ևս Մամքանը, իշխանությունը ստանձնած որդու՝ Գրիգորի և հարսի՝ Ասփայի հետ բազում նվիրատվություններ է կատարել: Մամքանը մահացել և թաղվել է Դադի վանքի գավթում: Նրա կողքին թաղվել է որդին՝ Դադի վանքի առաջնորդ Հովհաննես եպիսկոպոսը: Մամքանի տապանաքարի մահագրի թվականը Մեսրոպ Մագիստրոսը /Տեր-Մովսիսյան/ կարդացել է Չ /1251/[77], Մակար Բարխուտարյանցը՝ ՉԽԷ /1298/[78], Սեդրակ Բարխուդարյանը՝ ՉԿԴ /1315/[79]: Վիմագրագետ-պատմաբան Սամվել Կարապետյանը ուսումնասիրելով Դադի վանքի արձանագրությունները ճշտել է Մամքան իշխանուհու տապանագրում նշված մահվան թվականը՝ ՉԾԵ /1306/[80]: Տապանագրի վրա եղած 1306 թվականի փաստը մենք ևս համարում ենք հավաստի՝ տեղում կատարած տառահետքերի ուսումնասիրությամբ:

---

[73] ***Ուլուբաբյան Բ.Ա.***, *Խաչենի իշխանությունը X-XIV դարերում, էջ 242:*

[74] *Դիվան հայ վիմագրության, պրակ IV, Գեղարքունիք, կազմեց Ս.Գ.Բարխուդարյան, Ե., 1973, էջ 328:*

[75] *Դիվան, պրակ IV, էջ 317:*

[76] *Դիվան, պրակ IV, էջ 315:*

[77] ***Մեսրոպ Մագիստրոս***, *Նշված աշխատանք, էջ 96ա:*

[78] ***Մակար եպս. Բարխուտարեանց***, *Աղուանից երկիր եւ դրացիք: Արցախ: Ե., 1999, էջ 267 /ծանոթագրություն/:*

[79] *Դիվան հայ վիմագրության, պրակ V, Արցախ, կազմեց* ***Ս.Գ.Բարխուդարյան***, *Ե., 1982, էջ 214-215:*

[80] ***Կարապետյան Ս.***, *Հայ մշակույթի հուշարձանները Խորհրդային Ադրբեջանի բռնակցված շրջաններում, Ե., 1999, էջ 117:*

ԹԱԹՈՒՆ. Քուրդ Բ-ն նորացրել է խնամիական կապը Խաչենի Ծարա իշխանական տան հետ և իր Թաթուն աղջկան կնության է տվել Հասան Գ-ի որդի Հասան Դ-ին: Դադի վանքի գմբեթավոր եկեղեցու հարավային պատի կենտրոնական կամարի մեջ, արտաքուստ փորագրված է. «Կամաւն Ա/ստուծո/յ. ես՝ Գոնցէս ու որդիքս՝ Հասան ու Վահրամ, թոռն Դաւփանց, տվաք ի Դադի վանս զմեր հայրենիքն զԽուդ իւր սահմանովն, Խասովն, վերին մարգով վասն սիրական հարսինն մեր Թաթունին, դստերն Քրդին Անբերդեցի՝ ամուսնո Հասանա»[81]: Այրարատի կողմնակալության-փոխարքայության Իրար հաջորդող գահակալ իշխանավորներները՝ Վաչե Ա-ն, Քուրդ Ա-ն, Հասանը, Դավիթ Բ-ն, Քուրդ Բ-ն իրենց գահակալ կանանց՝ Մամախաթուն, Խորիշահ, Արուս Խաթուն, Գոհար, Խուանդ Խաթուն իշխանուհիների և Մամքան, Թաթուն դուստրերի համագործակցությամբ ծաղկել են իրենց տրված տարածքները, դրանց վրա կառուցելով համահայկական մշակութային գոհարներ: Այրարատի տիրուհիները Այրարատի, իսկ տոհմի դուստրերը Խաչենի Ծարա կողմնակալության-փոխարքայության տարածքում իրականացրած գործերով 13-14-րդ դարերի մեծագույն մշակութային բարերարներ են դարձել: Այդ նաև նրանց ենք պարտական, որ այսօրյա Հայաստանի տարածքում վեր են խոյանում Հովհաննավանքը, Սաղմոսավանքը, Տեղերի վանքը, Եղիպատրուշի վանքը, Աստվածընկալը, Թեղենյաց վանքը, Կարբիի հաղթակամար-եկեղեցին, Սանահինի մեծ գավիթը, Մակարավանքի գավիթը, Հոռոմոսի և Սաղմոսավանքի գրատները, Խաչենի Ծարա իշխանության տարածքում կառուցված բազմաթիվ շինությունները, ինչպես նաև այդ կառույցներում ստեղծված անանց արժեք դարձած բազմաթիվ ձեռագրեր:

РЕЗЮМЕ

КНЯГИНИ РОДА ВАЧУТЯНОВ

ПЕТРОСЯНЦ Т. М.

В 1205 г. основатель независимого государства Закарянской Армении шахиншах Закаре II в результате проведенной в стране административной реформы в числе прочих структур создал также наместничество Айрарата и назначил сына Саргиса Вече I Вачутяна наместником, присвоив ему титул верховного царя царей страны. Вече I и его преемники правили в Айрарате около 150 лет и были одним из столпов царского дома Закарянов. Род наместника Вече I, который был назван в честь отца Саргиса – Вачута – родом Вачутянов, в отличие от других армянских княжеских домов, не имел ни древней истории, ни родовых и наследственных владений. Неизвестно, к какому древнему армянскому роду принадлежали Вачут, его сын Саргис, жена последнего Катан, но известно, что в Закарянской Армении их сын Вече I стал основателем нового рода Вачутянов. В статье рядом с венценосными правителями Вачутянами представлены княгини Мамахатун, Хоришах, Арус-Хатун, Гоар, Хуанд-Хатун, а также Мамкан и Татун и их роль в культурной жизни наместничества.

Ключевые слова: Вачутяны, наместник Айрарата, Вече I, Курд I, Курд II, княгини Мамахатун, Хоришах, Арус, Гоар, Хуанд, Мамкан, Татун.

---

[81] *Դիվան, պրակ V, էջ 203, արձանագրություն 716:*

SUMMARY

PRINCESSES OF THE VACHUTYAN'S CLAN

PETROSYANTS T.M.

In 1205, the founder of the independent state of the Zakarian Armenia, the shahinshah Zakare II, as a result of the administrative reform carried out in the country, among other structures, also established the governorship of Ayrarat and appointed the son of Sargis Vache I Vachutyan as a Governor, giving him the title of the Supreme King of the Kings of the country. Vache I and his successors have ruled in Ayrarat for about 150 years and have been one of the pillars of the Zakarian royal house. The clan of the governor Vache I, which was named the Vachutyan's clan in honor of Sargis's father Vachut, in comparison with other Armenian princely houses, had neither ancient history, nor ancestral and hereditary possessions. It is not known to which ancient Armenian family Vachut, his son Sargis and the wife of the latter Katan belonged, but it is well known that in the Zakarian Armenia their son Vache I became the founder of a new family of the Vachutyans. The author of the article, along with the crowned rulers of the Vachutyans, has presented princesses Mamakhatun, Khorishah, Arus-Khatun, Gohar, Khuand-Khatun, as well as Mamkan and Tatun and their role in the cultural life of the governorship.

Keywords: *The Vachutyans, governor of Ayrarat, Vache I, Qurd I, Qurd II, princesses Mamakhatun, Khorishah, Arus, Gohar, Khuand, Mamkan, Tatun.*

Տպագրության է երաշխավորել պ.գ.թ., պրոֆեսոր Վանիկ Վիրաբյանը
13. 05. 2021թ.

Խ.ԱԲՈՎՅԱՆԻ ԱՆՎԱՆ ՀԱՅԿԱԿԱՆ ՊԵՏԱԿԱՆ ՄԱՆԿԱՎԱՐԺԱԿԱՆ ՀԱՄԱԼՍԱՐԱՆԻ
ԳԻՏԱԿԱՆ ՏԵՂԵԿԱԳԻՐ
УЧЕНЫЕ ЗАПИСКИ АРМЯНСКОГО ГОСУДАРСТВЕННОГО ПЕДАГОГИЧЕСКОГО
УНИВЕРСИТЕТА ИМ. Х. АБОВЯНА

Հումանիտար գիտություններ №-1 (39) 2021 Гуманитарные науки

ԳԻՏԱՄԵԹՈԴԱԿԱՆ

ՏԱՐՐԱԿԱՆ ԴՊՐՈՑԻ ԱՊԱԳԱ ՈՒՍՈՒՑՉԻ ԿՈՄԲԻՆԱՏՈՐԱՅԻՆ ՄՏԱԾՈՂՈՒԹՅԱՆ ԶԱՐԳԱՑՄԱՆ ՀԱՄԱՐԺԵՔՈՒԹՅԱՆ ԴԱՍԵՐՈՎ ՄՏԱԾՈՂՈՒԹՅԱՆ ՄԵԹՈԴԸ

ԿԱՐԱՊԵՏՅԱՆ Ա. Գ.

Խ. Աբովյանի անվան հայկական պետական մանկավարժական համալսարան
Հայաստան, 0010, Երևան, Տիգրան Մեծի 17
e-mail: karapetyan_aida@mail.ru

Հոդվածում քննարկվել են մանկավարժական բուհերի «Տարրական մանկավարժություն և մեթոդիկա» մասնագիտության մաթեմատիկայի ուսումնամեթոդական փաթեթներում ստոխաստիկայի տարրերի ներմուծման առանձնահատկությունները, որպես ապագա դասվարի մտածողության հավանականային և կոմբինատորային ոճերի ձևավորման կարևոր միջոց:

Քննարկվել է կոմբինատորային մտածողության համարժեքության դասերով ձևավորման մեթոդը:

Հիմնաբառեր: Կոմբինատորային մտածողություն, ենթաբազմություններով մտածողության մեթոդ, ընդհանրացնող հիմքով մտածողության մեթոդ, համարժեքության դասերով մտածողության մեթոդ:

Ներկայացված է խմբագրություն *19.03.2021թ*

Ստոխաստիկական բաղադրիչի ներառումը տարրական դպրոցի և ՄՄ(ՏԿ) կրթական ծրագրերի մաթեմատիկայի դասընթացին ինքնանպատակ չէ և ոչ էլ տուրք է արևմուտքում ու ՌԴ-ում առկա ուղղընթացներին (тенденции, trends): Հայտնի է, որ աշխարհի գիտական պատկերի նկարագրման հիմքում ընկած են հիմնականում հավանական օրենքներ: Ինչպես արդարացիորեն նշում է հունգարացի հայտնի մանկավարժ-մաթեմատիկոս Տ. Վարգան՝ «… աշխարհը, որը երևում է դպրոցական դասագրքերի պրիզմայի միջով, խիստ պատճառահետևանքային է. դրանում պատահականությունը տեղ չունի, այնինչ իրական աշխարհում <<պատահականությունը>> բնավ էլ երկրորդական դեր չի խաղում» [1, էջ 29]: Իսկ Մ. Գարդները ավելացնում է. <<Ստոխաստիկան ժամանակակից կյանքի քառսային կերպը հասկանալու մի ուղղորդիչ է>> [2, էջ 3]:

Ստոխաստիկայի ներառումը ՄՄ(ՏԿ) առարկայական ծրագրեր նաև (և հատկապես) այլ նպատակներ է հետապնդում: Ստոխաստիկական ինչպես նաև կոմբինատորային մտածողությունը ընդհանուր գիտական մտածողության կարևոր բաղադրիչ է:

Ստոխաստիկայի մի կարևոր մաս է կոմբինատորիկան, որը գիտություն է դիսկրետ բազմության տարրերը որոշակի կանոններով դասավորելու ձևերի քանակը գտնելու մասին:

Ամենաընդհանուր ձևով, կոմբինատորիկան որևէ խնդրի նպատակով և պայմաններով որոշված տվյալների և տրված մասերի ու տարրերի բազմատիպ միացությունների, տեղափոխությունների, զուգորդությունների,կարգավորություննե-րի հայտնաբերման եղանակների ու ձևերի համակարգ է: Կոմբինատորիկան հավանականությունների տեսության ուսուցման գործընթացում առանցքային դեր ունի: Բայց կոմբինատորիկայի ուսուցման նշանակությունը նաև բուն (և հատկապես) կոմբինատորիկայի մեջ է: Պիաժեն և Ինհելդերը ընդգծում են [3], որ կոմբինատորային մտածողությունը կոգնիտիվ մտածողության կարևորագույն աստիճան է: Ինգլիշը իր աշխատանքում [4] ուսումնասիրելով (կրտսեր դպրոցականների) սովորողների կոմբինատորային մտածողության հիմնահարցը, հանգել է հետևյալ եզրակացություններին.

- <<Կոմբինատորիկան էական ներուժ ունի ստեղծելու իրադրություններ, որոնցում երեխաները ներառվում են իրենք իրենց կողմից ուղղորդված ուսումնասիրության>> [5, էջ 26]:
- <<Կոմբինատորիկայի խնդիրների լուծումը հասանելի է ամենատարբեր տարիքների համար, քանի որ դրանք կարող են լուծվել առանց բանաձևերի և ալգորիթմների օգտագործման, մի բան, որը լավագույն այլընտրանքն է տարբեր տեսակի բանաձևերը մեխանիկորեն սերտելու (անգիր անելու)>> [5, էջ 133, 6, էջ 463]:
- <<Կոմբինատորային խնդիրները հատկապես կարևոր են, որովհետև դրանք օգնում են կոնցեպտուալ հասկացմանը և գիտելիքների փոխանցմանը>> [4, էջ 74]:

Նշված ուղությամբ կատարված (և այլ)) ուսումնասիրությունները, անշուշտ, լուրջ ավանդ ունեն կոմբինատորային մտածողության ձևավորման-զարգացման և այդ ուղղությամբ ուսուցչի մասնագիտական պատրաստման հիմնախնդրում: Բայց, չնայած առկա նվաճումներին, մի շարք հարցեր մնում են չուսումնասիրված: Խոսքը վերաբերում է տարրական դպրոցի ապագա ուսուցչի կոմբինատորային մտածողության ձևավորման-զարգացման հիմնախնդրին:

Կոմբինատորային մտածողության կայացումը դասվում է օնթոգենեզի (անհատի զարգացումը բջջից մինչև հասունացում) մտավոր զարգացման քիչ ուսումնասիրված տեսակների թվին: Չնայած կոմբինատորային կառուցվածքի մտածողության ձևավորման հանգամանալից ուսումնասիրությունը սկիզբ է առել դեռ Ժ.Պիաժեյի բավականաչափ վաղ (1950-1970թթ.) աշխատանքներում, տվյալ խնդիրը, ըստ էության, դուրս է մնացել հետազոտողների տեսադաշտից: Ժամանակակից հոգեբանական գրականության մեջ այն առանձին հեղինակների աշխատանքներում՝ «կողքից է» շոշափվել: Այնինչ դատողության կոմբինատորային եղանակները կարևոր դեր են խաղում գիտական մտածողության ընդհանուր կառուցվածքում: Այդ պատճառով ժամանակակից պայմաններում սովորողների կոմբինատորային-հավանական մտածողության մակարդակին ուղղված պահանջները էականորեն բարձրացել են:

Կոմբինատորային մտածողության զարգացմամբ տրամաբանական մտածողության ակտիվացում է տեղի ունենում: Դա բերում է տրամաբանության զարգացմանը, իրականության օրինաչափ ընկալմանը, հնարավորություն է տալիս կառուցելու

պատճառահետևանքային կապը, զարգացնում է մտածողության այլ տեսակները: Կոմբինատորային մտածողությունը մտավոր գործունեության տեսակ է: Այն անխախտելիորեն կապված է տրամաբանական գործընթացների հետ՝ վերացական, ալգորիթմական, տարածական և այլն:

Կոմբինատորայի մտածողության զարգացման մեթոդներից առավել հայտնի են երկուսը՝ ենթաբազմություններով մտածողության, ընդհանրացնող հիմքով մտածողության մեթոդները [3], [4]: Այժմ ներկայացնենք կոմբինատորային մտածողության ևս մեկ մեթոդ. համարժեքության դասերով մտածողության մեթոդը: Այն ենթադրում է մտածողական գործողությունների հետևյալ հաջորդականությունը. նախ դիտարկվում է տրված կոմբինատորային խնդիրը, որի լուծումների բազմությունը, ասենք, A-ն է: Ապա, դիտարկվում է տրված խնդրի հետ կապված մեկ այլ խնդիր՝ լուծումների S բազմություն, ընդսմին S-ը կարելի է տրոհել միևնույն հզորությամբ ենթաբազմությունների, որոնցից յուրաքանչյուրը կարելի է փոխմիարժեք համապատասխանության մեջ դնել A բազմության տարրերի հետ: Վերջապես, հաշվվում է այդ ենթաբազմություններից մեկի տարրերի քանակը և ապա A-ի տարրերի քանակը.

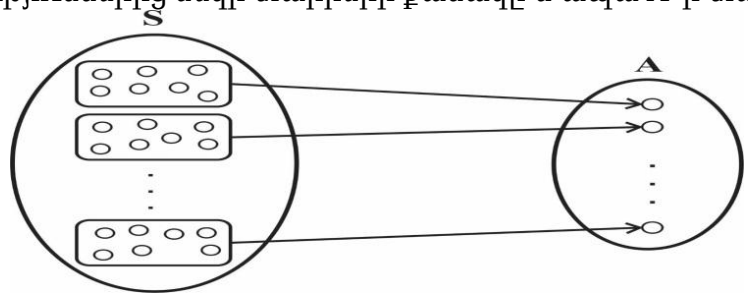

Ըստ էության, բազմության տրոհումը ենթաբազմությունների (միավորման տեսքով) նշանակում է բազմության վրա տալ համարժեքության առնչություն. այստեղից էլ գալիս է «համարժեքության դասերով մտածողություն» դարձվածքը:

Դիտարկենք ասվածը լուսաբանող մի օրինակ:

Խնդիր. Քանի իննանիշ թիվ կարելի է կազմել 1, 2, 3, 4, 5 թվանշանների միջոցով, եթե յուրաքանչյուր այդպիսի թվում 1, 4 և 5 թվանշանները պետք է հանդես գան մեկ անգամ, իսկ 2 և 3 թվանշանները՝ երեք անգամ:

Այս խնդիրը մենք լուծել ենք ընդհանրացնող հիմքով մոտեցմամբ: Այժմ այն լուծենք համարժեքության դասերով մոտեցմամբ: Ըստ այդ մոտեցման, պետք է կառուցել տրված խնդրի լուծումների A բազմության հետ առնչվող մի S բազմություն:

Դիտարկենք ինդեքսավորված թվանշանների հետևյալ բազմությունը՝ $\{1, 2_1, 2_2, 2_3, 3_1, 3_2, 3_3, 4, 5\}$: Այս բազմության բոլոր տեղափոխությունների բազմությունը նշանակենք S-ով: Պարզ է, որ S-ը պարունակում է 9! տարր:

S բազմության մեջ ներմուծվում է համարժեքության առնչություն հետևյալ կերպ. S՝-ին պատկանող երկու՝ $x = a_1, a_2, a_3, a_4, a_5, a_6, a_7, a_8, a_9$ և $y = b_1, b_2, b_3, b_4, b_5, b_6, b_7, b_8, b_9$ տարրեր կկոչենք համարժեք, եթե x-ի և y-ի մեջ հանդիպող ինդեքսավոված թվերի ինդեքսները ջնջելուց հետո ստացվում են միևնույն իննանիշ թվերը: Օրինակ՝ $x = 2_1, 2_2, 1, 3_1, 3_2, 4, 5, 2_3, 3_3$ և $y = 2_3, 2_2, 1, 3_1, 3_3, 4, 5, 2_1, 3_2$ տարրերը համարժեք են, քանի որ դրանց ինդեքսները ջնջելուց հետո ստացվում են 221334523 և 221334523 միևնույն իննանիշ թվերը: Այդ համարժեքության առնչությամբ S-ը տրոհվում է համարժեքության դասերից կազմված մի T բազմության: T-ի և A բազմության միջև փոխմիարժեք

համապատասխանությունը հաստատվում է ինդեքսները ջնջելու կանոնով: Օրինակ՝ նախորդ երկու x և y, ինչպես նաև այլ տարրերի (ասենք 2_3, 2_1, 1, 3_2, 3_3, 4, 5, 2_2, 3_1) պարունակող դասին համապատասխանեցվում է A-ին պատկանող 221334523 իննանիշ թիվը: Քանի որ T-ի դասերի քանակը է, ապա A-ի տարրերի քանակը, այսինքն խնդրի լուծումը, կլինի

$$\frac{9!}{3! \cdot 3!}:$$

Այսպիսով, կոմբինատորային տարրերի ուսուցման և կոմբինատորային մտածողության զարգացման՝ համարժեքության դասերով մեթոդիկան կողմնորոշում է միացությունների տեսակների ընտրության մեջ, որի արդյունքում սովորողը բազմությունները տարբերում է ոչ միայն դրանց տարրերի քանակով, այլև որակական համակազմով՝ տարրերի հաջորդականությամբ, կրկնությամբ և այլ հատկություններով:

ԳՐԱԿԱՆՈՒԹՅՈՒՆ

1. Կարապետյան Ա.Գ. «Տարրական դպրոցի ապագա ուսուցչի կոմբինատորային մտածողության զարգացման մի մեթոդի մասին»,Մաթեմատիկական կրթություն 7, Միջազգային գիտաժողովի նյութերի ժողովածու, Երևան 10 -12 հոկտեմբերի, 2019. , էջ 90-94:
2. T. Varga, Combinatorial and probability for Yong children Sherbrooke Mathematics Project. - Sherbrooke, Canada, 1967.-208p.
3. М.А. Гарднер, Ну-ка догадайся! Текст.: [пер. с англ.], М.: Мир, 1984, 213 с.
4. Ж. Пиаже, Б. Инельдер, Генезис элементарных логических структур. Классификации и сериации, М.: Изд-во ин. лит., 1983, 448 с.
5. L. English, Assesing for structural understanding in childrens' combinatorial problem solving. Focus on Learning Problems in Mathematics, 21(4), 1999, p.63-83.
6. L. English, Childrens' strategies for solving two- and three- dimensionalcombinatorial problems. Journal for Research in Mathematics Education 24(3), 1993, p.255-273.
7. L. English, Young children's combinatorics strategies. Educational Studies in Mathematics, 22(5), 1991, p.451-474.
8. Т.А. Полякова, Прикладные задачи стохастики как средство формирования и развития вероятностно-статистического мышления учащихся Текст. Омский научный вестник, (72), № 5, 2008, с. 224-227.

РЕЗЮМЕ

РАЗВИТИЕ КОМБИНАТОРНОГО МЫШЛЕНИЯ БУДУЩЕГО УЧИТЕЛЯ НАЧАЛЬНОЙ ШКОЛЫ МЕТОДОМ ЭКВИВАЛЕНТНЫХ КЛАССОВ

КАРАПЕТЯН А.Г.

В статье рассмотрены особенности внедрения элементов стохастики в математические программы педагогических вузов по специальности «Элементарная педагогика-методология» как возможное средство развития вероятностно-комбинаторных стилей мышления будущего учителя.

Рассмотриваетця метод объединения классов эквивалентности комбинаторного мышления.

Ключевые слова: комбинаторное мышление, метод мышления с подмножествами, метод мышления на обобщающей основе, метод мышления по классам адекватности.

SUMMARY

DEVELOPMENT OF COMBINATORIAL THINKING OF THE FUTURE PRIMARY SCHOOL TEACHER BY THE METHOD OF EQUIVALENT CLASSES

KARAPETYAN A.G.

The article discusses the features of the introduction of stochastic elements into the mathematical programs of pedagogical universities in the specialty "Elementary pedagogy-methodology" as a possible means of developing probabilistic-combinatorial styles of thinking of a future teacher.

A method of combining equivalence classes of combinatorial thinking is discussed.

Keywords: combinatorial thinking, a method of thinking with subsets, a method of thinking on a generalizing basis, a method of thinking by adequacy classes.

Տպագրության է երաշխավորել մ.գ.թ., դոցենտ Ք.Ա.Հովհաննիսյանը
27.05. 2021թ

Խ.ԱԲՈՎՅԱՆԻ ԱՆՎԱՆ ՀԱՅԿԱԿԱՆ ՊԵՏԱԿԱՆ ՄԱՆԿԱՎԱՐԺԱԿԱՆ ՀԱՄԱԼՍԱՐԱՆԻ
ԳԻՏԱԿԱՆ ՏԵՂԵԿԱԳԻՐ
УЧЕНЫЕ ЗАПИСКИ АРМЯНСКОГО ГОСУДАРСТВЕННОГО ПЕДАГОГИЧЕСКОГО
УНИВЕРСИТЕТА ИМ. Х. АБОВЯНА

Հումանիտար գիտություններ №-1 (39) 2021 Гуманитарные науки

MULTISIM ԾՐԱԳՐՈՎ ՎԻՐՏՈՒԱԼ ԼԱԲՈՐԱՏՈՐ ԱՇԽԱՏԱՆՔՆԵՐ

ՀԱԿՈԲՅԱՆ Մ.Զ., ԷԼՈՅԱՆ Գ.Ա., ՆԱԴԱՐՅԱՆ Ա.Գ., ԽԱՌԱՏՅԱՆ Վ.Մ., ԽԱՉԱՏՐՅԱՆ Ս.Ա.

Խ. Աբովյանի անվան հայկական մանկավարժական
համալսարան, 010, Երևան, Տիգրան Մեծի 17
email: egarik59@yahoo.com

Հոդվածում առաջարկվում է MULTISIM ծրագրային միջավայրի օգնությամբ էլեկտրական շղթաների ուսումնասիրության և վիրտուալ լաբորատոր աշխատանքների կատարման մեթոդիկա: MULTISIM ծրագիրը հեշտ ուսանելի է և պարզ օգտագործման համար, նրա կիրառությունը բարձրացնում է ուսուցման գործընթացի արդյունավետությունը:

Հատկապես մեծ է ծրագրի արդյունավետությունը էլեկտրական, օպտիկական և քիմիական երևույթների վիրտուալ մոդելավորման ժամանակ, որոնց իրականացումը պահանջում են բավականին թանկարժեք սարքավորումներ: Առաջարկվում է ծրագիրը օգտագործել մանկավարժական բուհերի համապատասխան մասնագիտություններում դասավանդելիս:

Հիմնաբառեր. Դիմադրություն, էլեկտրական շղթա, հաստատուն հոսանք:

Ներկայացված է խմբագրություն 21.05.2021թ.

Ուսուցման ակտիվ մեթոդների զարգացումը և կրթական համակարգի կատարելագործումը անհնար է պատկերացնել առանց ուսուցման մեջ տեղեկատվական հաղորդակցական տեխնոլոգիաների ներդրման: Մանկավարժը, ինչպես նաև սովորողը, պետք է կարողանա արդյունավետ կիրառել տեղեկատվական տեխնոլոգիաները և միջոցները: Խոսքը նախ և առաջ կրթական բնագավառում համակարգչային նոր տեխնոլոգիաների ներդրման մասին է, որոնց շնորհիվ կարող է ստեղծվել ուսումնաճանաչողական այնպիսի միջավայր, որը կնպաստի ինչպես անհատական, այնպես էլ խմբային ուսուցման խնդիրների լուծմանը: Տեղեկատվական տեխնոլոգիաների զարգացումը ենթադրում է դասավանդման նոր մոտեցումներ, ուսուցման նորագույն տեխնոլոգիաների ներդրում կապված, ոչ միայն ինֆորմատիկա առարկայի դասավանդման, այլև միջառարկայական կապերի, սովորողների մտավոր և աշխարհայացքի ձևավորման խնդիրների հետ, որոնք այսօր դարձել են կենսական տեղեկատվական հասարակության ստեղծման համատեքստում: Նոր տեխնոլոգիաները, տեխնիկան, ծրագրային հզոր ապահովումը և վեբ-ծառայությունների համատարած ծավալումը դառնում են մի ամբողջություն, ինչը մեծ հնարավորություն է ապահովում տարածությունից և ժամանակից անկախ ուսուցման համար:

Ներկայումս տեղեկատվության մշակման և կառավարման համակարգերի, վիրտուալ սարքերի նախագծումը, ստեղծումը, ներդնումը և շահագործումն անհնար է առանց նոր ծրագրային միջավայրի արդիական մեթոդների կիրառման: Հաշվի առնելով այդ հանգամանքը՝ մի շարք մասնագիտությունների բակալավրիատական և մագիստրոսական կրթական ծրագրերի ուսումնական պլաններում առանձնահատուկ դեր և տեղ է հատկացված ժամանակակից ծրագրային միջոցների դասընթացներին, որոնց թվին է պատկանում MULTISIM ծրագրային փաթեթը, որի ուսումնասիրության արդյունքում ձեռք բերված գիտելիքներն անհրաժեշտ են մի շարք բազային և մասնագիտական առարկաների յուրացման, ինչպես նաև մասնագիտական գործունեության համար: MULTISIM ծրագրային միջավայրի օգնությամբ իրականացվում են համակարգչին կցվող տարբեր ինտերֆեյսներով սարքավորումներ, գեներացման (ուժեղացման) սարքեր, տվիչներ, տարբեր ֆիզիկական գործընթացների վերակրկնիչներ, կատարվում են իրական էլեկտրական ազդանշանների մշակումներ և այլն: MULTISIM ծրագիրը նախատեսված է նաև էլեկտրական շղթաների վիրտուալ ուսումնասիրման համար: Այս ծրագրի հնարավորությունները շատ բազմազան են և հնարավորություն են ընձեռում ուսումնասիրել ամենատարբեր շղթաների աշխատանքն ինչպես հաստատված, այնպես էլ անցումային ռեժիմներում: Շղթայի տարրերի անվանական արժեքները նույնպես հնարավոր է փոփոխել:

Ստորև բերված է համակարգչի էկրանի տիպային պատկերը(Նկար. 1), երբ կանչված է MULTISIM ծրագիրը և որպես օրինակ հավաքված է հաստատուն հոսանքի պարզագույն շղթա և միացված են մի քանի չափիչ գործիքներ (2 վոլտմետր և 1 ամպերմետր): Երևում են նաև այդ գործիքներից յուրաքանչյուրի ցուցմունքները [1,էջ 28]:

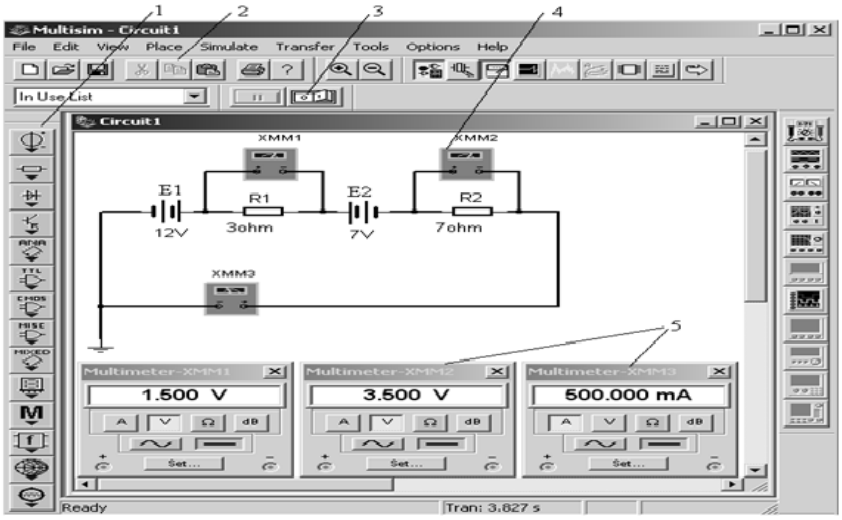

Նկար 1. MULTISIM ծրագրի պատկերը համակարգչի էկրանին

1-շղթայի տարրերի գրադարան, 2- ծրագրի մենյու, 3-շղթայի անջատիչ, 4 – չափիչ սարքեր, 5-չափիչ սարքերի ցուցմունքներ

MULTISIM ծրագրային փաթեթի միջոցով ներկայացնենք առաջարկվող վիրտուալ լաբորատոր աշխատանքների բացատրություններն ու նրանց կատարման մեթոդիկան, որը շատ օգտակար է ընդհանուր ֆիզիկայի դասընթացի յուրացման համար:

1. ՀԱՍՏԱՏՈՒՆ ՀՈՍԱՆՔԻ ՇՂԹԱՅԻ ՈՒՍՈՒՄՆԱՍԻՐՈՒԹՅՈՒՆ

1. Հաստատուն հոսանքի շղթայի ռեժիմների հետազոտում:
2. Հաստատուն հոսանքի շղթաներում Կիրխհոֆի օրենքների փորձնական ստուգում:
3. Հզորությունների հաշվեկշռի ստուգում հաստատուն հոսանքի շղթաներում:

Մոնիտորի էկրանին «հավաքվում» է փորձի կատարման սխեման (Նկար. 3) [1, էջ 92], որի էլեկտրական սխեման տրված է(Նկար. 2) :

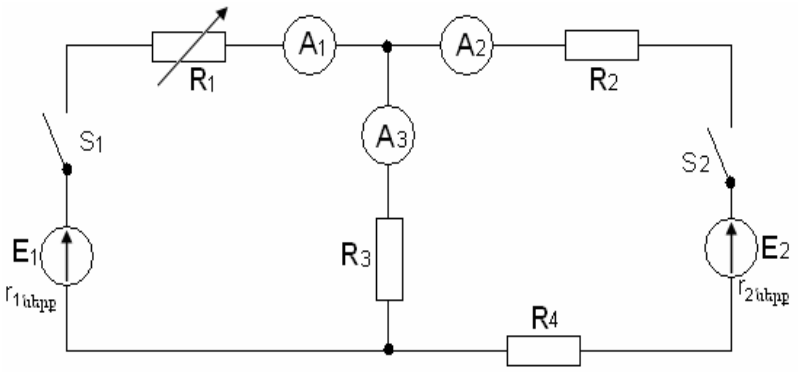

Նկար. 2 Լաբորատոր աշխատանքի էլեկտրական սխեման

2. Տարրերի միացումները կատարվում են մկնիկի նշիչի պարզ տեղափոխումով ընտրված երկու կետերի միջև:

3. Տարրերի անվանական արժեքներն ընտրվում են երկու անգամ սեղմելով տվյալ տարրի արժեքի վրա: Էկրանին կհայտնվի տարրի պարամետրերի ընտրման աղյուսակը:

4. Չափիչ սարքերի ցուցմունքները ստանալու համար երկու անգամ սեղմում ենք տվյալ սարքի պայմանական նշանի վրա և էկրանի նեքևի աջ անկյունում ընտրում նրա ցուցմունքը: Կախված չափվող մեծության բնույթից (հոսանք, լարում) սեղմեք “A” կամ “V” փոքր պատուհանի վրա:

5. Չափիչ սարքի ցուցմունքի պատուհանը տեղափոխեք համապատասխան սարքի մոտ: Եվ այսպես բոլոր չափիչ սարքերի համար:

6. Մկնիկի նշիչը տեղափոխելով անջատիչի վրա սեղմում ենք “1” կոճակը և գրառում չափիչ սարքերի ցուցմունքները աղյուսակում:

7. Սխեմայում որևէ փոփոխություն կատարելուց առաջ այն բերում ենք ոչ աշխատանքային ռեժիմի սեղմելով “0” կոճակը: R_3 դիմադրության արժեքը ընտրելով 20 օհմ, իսկ R_1-ը փոփոխնեք 50-300 օհմ սահմաններում, շղթայում աշխատանքի տարբեր ռեժիմների հասնելու համար: XMM1 և XMM2 վոլտմետրերը ցույց են տալիս E_1 աղբյուրի էլշու-ն և լարումը համապատասխանաբար, իսկ XMM3 և XMM4 վոլտմետրերը՝ E_2-ի:

8. Ստեղնաշարի “A” տառի սեղմումով միացնում կամ անջատում ենք S1 բանալին , իսկ “B” տառի սեղմումով ՝ S2 բանալին:

9. XMM5, XMM6 և XMM7 ամպերմետրերի գրանցված ցուցմունքներն ընդունեք որպես անհայտներ, օգտվելով մնացած պարամետրերի հայտնի արժեքներից, հաշվարկի մեզ հայտնի մեթոդներից որևէ մեկով հաշվենք I_1, I_2 և I_3 հոսանքների արժեքները, համեմատելով փորձնական տվյալների հետ, կհամոզվեք Կիրխհոֆի օրենքների ճշտության մեջ(տես՝ աղյուսակ 1):

Աղյուսակ 1. Շղթայի պարամետրեր

Շղթայի ռեժիմները	ՉԱՓՎՈՂ ՄԵԾՈՒԹՅՈՒՆՆԵՐ							
	R_1-Ω	**E_1-v**	**U_1-v**	**E_2-v**	**U_2-v**	**I_1-A**	**I_2-A**	**I_3-A**
E_1 և **E_2** աղբյուրներ են	200							
E_1-աղբյուր, **E_2**–պարապ ընթացք	96							
E_1-աղբյուր, **E_2**–սպառիչ	50							

E_1-ը և և E_2–ը հաստատուն հոսանքի աղբյուրներն են, R-երը շղթայում գտնվող դիմադրություններն են, I-երը նրանցով անցնող հոսանքները:

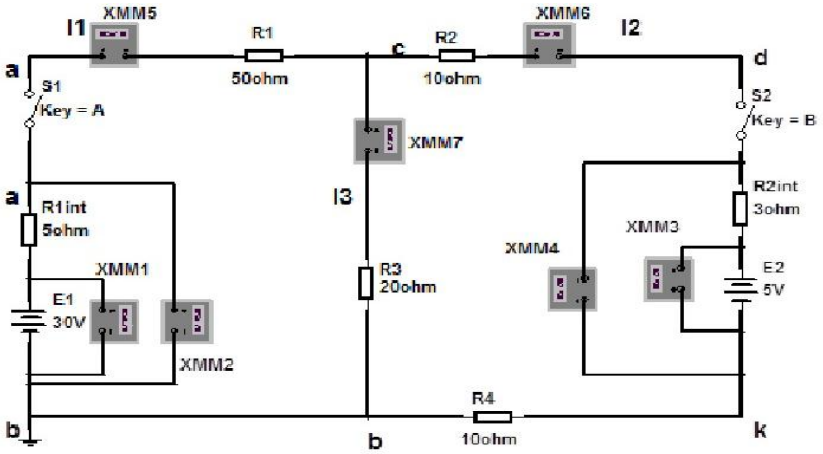

Նկար. 3 Լաբորատոր աշխատանքի «սխեման» համակարգչի մոնիտորի էկրանին

2. ԱՆՑՈՒՄԱՅԻՆ ԵՐԵՎՈՒՅԹՆԵՐԸ R-L ՀԱՋՈՐԴԱԲԱՐ ՄԻԱՑՎԱԾ ՇՂԹԱՅՈՒՄ

Այս երևույթների ուսումնասիրության համար կարող ենք օգտվել հաջորդաբար միացված Ռեզիստիվ և ինդուկտիվ դիմադրություններից բաղկացած շղթայի տարրերի ուսումնասիրությունից [1, էջ 104]: Մոնիտորի էկրանին «հավաքում» ենք սխեման (Նկար. 4)

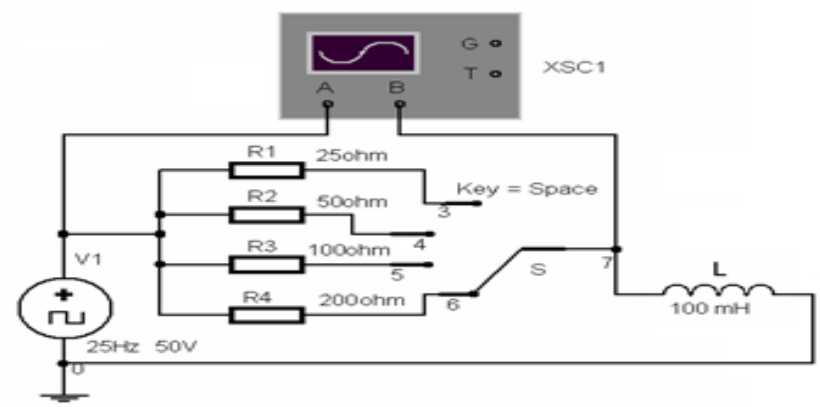

Նկար. 4 Աշխատանքի «սխեման» համակարգչի մոնիտորի էկրանին

Աշխատանքի նպատակն է ուսումնասիրել L ինդուկտիվության վրա լարման և նրա միջով հոսող հոսանքի փոփոխման օրինաչափությունները անցումային պրոցեսում: L ինդուկտիվությանը հաջորդաբար, քառադիրք S փոխանջատիչի միջոցով, հերթականորեն միացվում են տարբեր մեծությունների դիմադրություններ: Սխեման սնվում է ուղղանկյունաձև իմպուլսների գեներատորից: Ուղղանկյունաձև իմպուլսները և ինդուկտիվության վրա լարման փոփոխման օրինաչափությունը արտացոլվում են XSC1 օսցիլոգրաֆի էկրանին: Էկրանի վերին մասում տեղադրված կարմիր և կապույտ փոքրիկ եռանկյունները մկնիկով տեղափոխելով, տարբեր ակնթարթների համար չափում ենք L-ի վրա լարման մեծությունը: Բնական է, որ դիմադրությունների տարբեր արժեքների համար չափվող մեծությունները կլինեն տարբեր:

Աշխատանքի կատարման կարգը հետևյալն է:

Մոնիտորի էկրանին «հավաքելով» սխեման, S քառադիրք փոխանջատիչի շարժական կոնտակտը բերում ենք 3 դիրքի, ինդուկտիվությանը հաջորդաբար միացնելով 25Ω դիմադրություն: Մկնիկի նշիչը բերում ենք օսցիլոգրաֆի վրա և կրկնակի սեղմում նրա ձախ կոճակը: Շղթան բերեք աշխատանքային դիրքի սեղմելով “1” կոճակը: Օսցիլոգրաֆի էկրանին կստանաք վերը բերված պատկերի տարբերակներից մեկը: Կատարել համապատասխան չափումներ, արդյունքները գրանցելով աղյուսակ 2-ում:

Հաշվարկները կրկնում ենք S փոխանջատիչի 4, 5 և 6 դիրքերի համար՝ տվյալները գրանցելով աղյուսակ 2-ում:

Աղյուսակ 2. Ինդուկտիվության վրա լարման որոշում

Ժամանակ (մվրկ)	0	2.5	5	7.5	10	12.5	15	17.5	20
ինդուկտիվության վրա լարումը U_L									

R=25 օհմ, ժամանակի մասշտաբն ընտրենք 5մվրկ/բաժ. (5 ms/div), չափվող պարամետրերի մասշտաբը՝ 20վոլտ/բաժ. (20 v/div), չափումները կատարենք 0-ից մինչև 20 մվրկ, յուրաքանչյուր հաջորդ 2.5մվրկ-ի համար:

Այնուհետև կառուցում ենք ինդուկտիվության վրա լարման փոփոխության կորը կախված ժամանակից և գրաֆիկական եղանակով որոշենք RL հաջորդական շղթայի

ժամանակի հաստատունը ($\tau = \frac{R}{L}$): Ստացված արդյունքները համեմատում ենք տեսականորեն հաշված ժամանակի հաստատունների արժեքների հետ (Նկար 5):

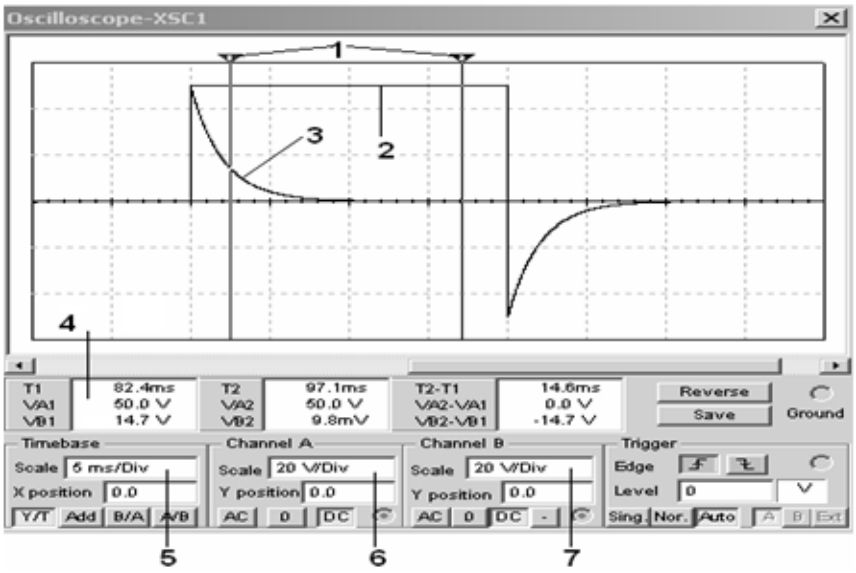

Նկար 4 *1- չափման եռանկյուններ, 2- ուղղանկյուն իմպուլս, 3- լարումը ինդուկտիվության վրա 4- չափված մեծությունների արժեքների պատուհան (նկարում – 1 եռանկյունը t_1= 82.4մվրկ ակնթարթին չափում է 50Վ իմպուլս և U_L= 14.7 Վ), 5-ժամանակի մասշտաբ, 6,7- չափվող մեծությունների մասշտաբ*

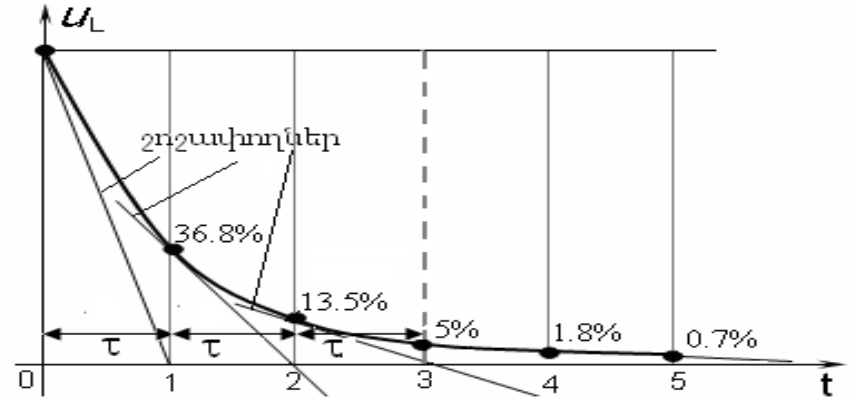

Նկար 5 . Ժամանակի հաստատունի որոշման գրաֆիկական եղանակ

Այսպիսով MULTISIM ծրագրային միջավայրի օգնությամբ էլեկտրական շղթաների ուսումնասիրության առաջարկվող մեթոդիկան նպաստում է էլեկտրական երևույթների ընկալման պրոցեսին և այսպես ասած <<տեսայնացնում>> է այդ երևույթների ուսուցման գործընթացը:

ԳՐԱԿԱՆՈՒԹՅՈՒՆ

1. Российский филиал корпорации National Instruments. "MultiSIM-9- Проектирование и моделирование". Для преподавателей. Учебный центр «Центр технологий National Instruments», 2006, 96 с.
2. Ернитер М. Е. Multisim 7. Современная система компьютерного моделирования и анализа схем электронных устройств. – М.: ДМК— Пресс, 2006. – 488 с.
3. Новожилов О. П. Основы цифровой электроники: учеб. Пособие. –М.: ИП РадиоСофт, 2004. – 528 с.

РЕЗЮМЕ

ВИРТУАЛЬНЫЕ ЛАБОРАТОРНЫЕ РАБОТЫ С ПРОГРАММОЙ MULTISIM

АКОПЯН М. З., ЭЛОЯН Г. А. , НАДАРЯН А. Г., ХАРАТЯН В. М., ХАЧАТРЯН С. А.

В статье предлагается методика исследования электрических цепей и выполнения лабораторных работ в среде MULTISIM: MULTISIM проста в освоениии и имеет интуитивно понятный интерфейс. Применение среды MULTISIM повысить эффективность учебного процесса.

Среда MULTISIM имеет большие возможности моделирования и выполнения виртуальных лабораторных работ по химии, оптике и электричестве. Выполнение подобных лабораторных работ потребует дорогого оборудования и ресурсов. Предлагается использовать программу при обучении на соответствующих специальностях педагогических вузов.

Ключевые слова: Сопротивление, электрическая цепь, постоянный ток.

SUMMARY

VIRTUAL LABORATORY WORKS IN MULTISIM

AKOPYAN M.Z., ELOYAN G.A, NADARYAN A. G., KHARATYAN V.M, KHACHATRYAN S.A.

The article proposes a technique for studying electrical circuits and performing laboratory work in the MULTISIM environment: MULTISIM is easy to learn and has an intuitive interface. Using the MULTISIM environment to increase the efficiency of the educational process .

The MULTISIM environment has great possibilities for modeling and performing virtual laboratory works in chemistry, optics and electricity. Performing such laboratory work will require expensive equipment and resources. It is proposed to use the program when teaching in the relevant specialties of pedagogical universities.

Key words: Resistance, electrical circuit, direct current.

Տպագրության է երաշխավորել ֆ.մ.գ.թ. Զ.Սրապիոնյանը
01.06.2021թ.

Խ.ԱԲՈՎՅԱՆԻ ԱՆՎԱՆ ՀԱՅԿԱԿԱՆ ՊԵՏԱԿԱՆ ՄԱՆԿԱՎԱՐԺԱԿԱՆ ՀԱՄԱԼՍԱՐԱՆԻ
ԳԻՏԱԿԱՆ ՏԵՂԵԿԱԳԻՐ
УЧЕНЫЕ ЗАПИСКИ АРМЯНСКОГО ГОСУДАРСТВЕННОГО ПЕДАГОГИЧЕСКОГО
УНИВЕРСИТЕТА ИМ. Х. АБОВЯНА

Հումանիտար գիտություններ №-1 (39) 2021 Гуманитарные науки

ԳՈՅԱԿԱՆԻ ՈՒՍՈՒՑՄԱՆ ԱՌԱՆՁՆԱՀԱՏԿՈՒԹՅՈՒՆՆԵՐԸ ՀԱՅԵՐԵՆԻ՝ ԻԲՐԵՎ ՕՏԱՐ ԼԵԶՎԻ ԴԱՍԸՆԹԱՑՈՒՄ

ՄՈՒՐԱԴՅԱՆ Լ. Կ.
Խ. Աբովյանի անվան հայկական պետական մանկավարժական
համալսարան, 0010, Երևան, Տիգրան Մեծի 17
e-mail: lusine.mooradyan2011@yandex.ru

Հոդվածում ներկայացված է գոյականի ուսուցումն այլալեզու ուսանողներով համալրված խմբերում: Հայերենը՝ իբրև օտար լեզվի դասընթաց ունի շատ առանձնահատկություններ: Մեր կողմից ստեղծված <<Սովորում ենք գրել, կարդալ, խոսել հայերեն>> դասագիրքը երկարամյա աշխատանքային փորձի հիման վրա կառուցված աշխատանք է: Նրանում մեկտեղել ենք հայերեն խոսքի բազմազան նմուշ-օրինակներ, որոնց ուսուցումն ավելի արագ կդարձնի գործընթացը՝ կապված ժամաքանակի սղության հետ:

Հիմնաբառեր՝ հայերեն, անգլախոս ուսանողներ, օտար լեզու, գոյական:

Ներկայացված է խմբագրություն 09.03.2021թ.

Վերջին տարիներին արտասահմանցի անգլախոս ուսանողների Հայաստանում սովորելու ցանկությանը զուգահեռ՝ տարբեր բարձրագույն ուսումնական հաստատություններում անհրաժեշտաբար կազմվել են հայերենի՝ որպես օտար լեզվի դասավանդման ծրագրեր, մշակվել է մեթոդական գրականություն: Այնուամենայնիվ, առաջադիր խնդիրն ամբողջությամբ ուսումնասիրված չէ, և որոնումները շարունակվում են: Տարիներ շարունակ Խորհրդային Հայաստանի մանկավարժներն ու լեզվի մշակները հայերենն իբրև մայրենի լեզու են դիտարկել և ուսումնասիրել, կատարել զանազան մեթոդական մշակումներ մայրենիի դպրոցական և բուհական դասավանդման գործընթացում: Հայերենի՝ իբրև օտար լեզվի իմացության տարբեր մակարդակներում դասավանդելու համար մեր կողմից կազմվել են ծրագրեր, ձեռնարկներ, մշակվել է մեթոդաբանություն: Մեր <<Հայերենի՝ իբրև օտար լեզվի առանձնահատկությունները այլալեզու ուսանողներով համալրված խմբերում>> թեմայով հետազոտության մեջ ընդգծել ենք, որ այլալեզու ուսանողներին հայերեն ուսուցանելու ողջ ընթացքում քերականությանն անդրադարձ է կատարվում <<մեջբերումների>> տեսքով. չենք սովորեցնում սահմանումներ, կանոններ, այլ միջնորդ լեզվի օգնությամբ, համապատասխան օրինակների վրա բացատրում կամ հիշեցնում ենք լեզվաքերականական այս կամ այն օրինաչափությունը կամ շեղումը:

Եթե դասընթացի սկզբնական փուլում հայերեն խոսքը հասկանալու և հայերեն խոսք կազմելու համար քերականական գիտելիքներն այնքան էլ համակարգված չենք

ներկայացնում ուսանողներին՝ առաջնորդվելով որքան արագ, այնքան արդյունավետ սկզբունքով, ապա ուսուցման երկրորդ փուլում՝ խոսքի զարգացմանը նպաստող լեզվաքերականական գիտելիքները համապատասխան նմուշ-օրինակներով ներկայացվում են մասնակիից դեպի ընդհանուրը՝ համակարգված և որոշակի հերթականությամբ: Այդ նպատակով մեր հեղինակած <<Սովորում ենք գրել, կարդալ, խոսել հայերեն>> դասագրքում զետեղել ենք <<Քերականություն>> բաժինը, որտեղ ոչ մի կանոն չի շարադրված: Օտար լեզու դասավանդելու մեթոդիկայի մասնագետ պրոֆ. Մելանյա Աստվածատրյանն իր <<Օտար լեզուների դասավանդման մեթոդիկա>> ձեռնարկում գրում է.<<Մեթոդիկայի պատմության մեջ հայտնի են օտար լեզուների քերականության դերի ու տեղի մասին տարբեր մոտեցումներ, որոնց բազմազանությունը փաստորեն պայմանավորված է երկու հիմնական գործոններով.

1) քերականության ուսուցումը դիտվում է որպես **ինքնանպատակ (քերականական-թարգմանական մեթոդ),**

2) քերականությունը **դուրս է մղվում (ուղիղ մեթոդ)** լեզուների դասավանդման պրոցեսից: Առաջարկվում է օտար լեզուների ուսուցումը տանել մայրենի լեզվի յուրացման ուղիով՝ իմիտացիայի և բազմակի կրկնությունների ճանապարհով>>[82]:

Արագ արդյունք ստանալու համար մենք ընտրել ենք երկրորդ տարբերակը:

Գոյական թեման ուսումնասիրելիս ուսանողներին չենք առաջադրում ավանդական հարցերը. <<Ի՞նչ է ցույց տալիս գոյականը>>, <<Ի՞նչ հարցերի է պատասխանում գոյականը>>: Նման հարցերի պատասխանները նրանք գիտեն իրենց մայրենի լեզվի կամ բնակավայրի լեզվի կամ այլ օտար լեզուների ուսուցման դասընթացներից: Սա նշանակում է, որ ուսանողներն արդեն վերացական գիտելիքների (իսկ քերականական գիտելիքները հենց այդպիսին են), այս դեպքում քերականության յուրացման փորձ ունեն:

Ուսուցման ընթացքում խրախուսվում է այլ լեզուների հետ համեմատության եզրեր գտնելը, եթե, իհարկե, մասնագետը տիրապետում է այլ լեզուների, բայց մեծ տեղ հատկացնել միջնորդ լեզվով բացատրություններին նույնպես չի կարելի, քանի որ մեր փորձը ցույց է տվել, որ այդ դեպքում հայերեն խոսքը ժամանակային առումով ուշ է կազմավորվում:

Գոյականը քերականական կարգերով հարուստ խոսքի մաս է: Գոյականի կազմության հետ կապված հարցերը համարյա յուրաքանչյուր դասի ընթացքում կրկնվում են, կատարվում է բառակազմական վերլուծություն, ուստի ավելորդ է համարվում նաև <<Քանի՞ տեսակ են լինում գոյականներն ըստ կազմության>> և նման հարցեր առաջադրելը:

Հաճախ է անդրադարձ կատարվում գոյականակերտ ածանցներին. բավականաչափ բառապաշար կուտակելուց հետո դրանք ամբողջացվում են համապատասխան աղյուսակներում, օրինակ.

[82]. Աստվածատրյան Մ., Օտար լեզուների դասավանդման մեթոդիկա 1985թ.:

-երեն	-ություն	-արան	-իչ
հայերեն	ցտեսություն	լսարան	ուսուցիչ
հնդկերեն	հաջողություն	համալսարան	նկարիչ
պարսկերեն	ներողություն	նստարան	թարգմանիչ
անգլերեն	առողջություն	զուգարան	բնակիչ
լատիներեն	շնորհակալություն	պահարան	երգիչ
ռուսերեն	քաղաքավարություն	սառնարան	գրիչ

Այս բառերը հայերենի գործուն բառապաշարից են: Գտնում ենք, որ այս աշխատանքը և՛ հեշտ է, և՛ հետաքրքիր, ուստի պետք չէ պատրաստի աղյուսակներ ներկայացնել, այլ կարելի է հանձնարարել, որ ուսանողներն ինքնուրույն կազմեն այսպիսի աղյուսակներ. պետք է զարգացնել ուսանողների ինքնուրույնությունը, օգնել և ուղղություն տալ նրանց, խրախուսել առավել առաջադիմողներին:

Դիցուք՝ սկսում ենք ամբողջացնել ուսանողների գիտելիքները գոյականի թվի մասին: Եթե ուսուցման սկզբնական փուլում նրանք սոսկ նախագիտելիքներ էին ստացել այս ենթաթեմայի շուրջ, ապա որպես լրացում կարելի է ներկայացնել ավելի ամբողջական աղյուսակ, որն ընդհանուր պատկերացում կտա միավանկ, բազմավանկ, մեկ ու կեսվանկանի և մեր լեզվի ոսկեդարից մեզ հասած որոշ բառերի հոգնակի թվի կազմության մասին.

տառ-տառ*եր*	**մատ-մատ<u>ն</u>եր**	**հիվանդ- հիվանդ*ներ***
բառ-բառ*եր*	**գառ-գառ<u>ն</u>եր**	**աղջիկ-աղջիկ*ներ***
ծառ-ծառ*եր*	**բեռ-բեռ<u>ն</u>եր**	**ատամ-ատամ*ներ***
ձու-ձվ*եր*	**թոռ-թոռ<u>ն</u>եր**	**բժիշկ-բժիշկ*ներ***
տուն-տն*եր*	**ծոռ-ծոռ<u>ն</u>եր**	**մկրատ-մկրատ*ներ***
շուն-շն*եր*	**դուռ-դռ<u>ն</u>եր**	**սեղան-սեղան*ներ***
գիրք-գրք*եր*	**ձուկ-ձկ<u>ն</u>եր**	**բառարան-բառարան*ներ***
տետր-տետր*եր*	**մուկ-մկ<u>ն</u>եր**	**անուն-անուն*ներ***
ազդր-ազդր*եր*	**ծունկ-ծնկ<u>ն</u>եր**	**երկիր-երկր*ներ***
աստղ-աստղ*եր*	**ռուս-ռուս<u>ն</u>եր**	**հնդիկ-հնդիկ*ներ***

Այս բառաշարերում բացառություն է կազմում **ռուս** բառը, որը գրաբարում երկվանկ էր՝ ուռուս, և այդ պատճառով է **ներ** հոգնակերտ ստանում:

Կարմիր գույնով ցուցում ենք շեղումները.

մարդ-մարդ<u>իկ</u> ***կին-կ<u>անայք</u>***
պարոն-պարոն<u>այք</u> ***տիկին-տիկն<u>այք</u>***

Երբ ուսանողները բավականաչափ տառաճանաչ լինեն և բառերի մեծ մասի նշանակությունն արդեն իմանան, աղյուսակին դարձյալ կարող ենք անդրադառնալ և կրկնել:

Բավականին բարդ նյութ է <<Հայերենի հոդերը>> թեման: Հայ դպրոցականների և ուսանողների համար այս թեմային վերաբերող գիտելիքները սոսկ մեքենայական կրկնությունն են ընտանիքում և շրջապատում լսածի՝ դրանց կիրառության առումով: Իսկ այլալեզու ուսանողների ոչ միայն ականջը սովոր չէ լսել և ընկալել հայերենի հոդերը, այլև հաճախ համապատասխան քերականական կարգը չունեն իրենց մայրենի լեզվում: Նպաստավոր է, որ անգլերենն ունի քերականական համապատասխան կարգը,

և մենք հնարավորինս համադրում ու հակադրում ենք հոդերի վերաբերյալ գիտելիքները: Որոշյալ հոդի վերաբերյալ ամփոփիչ գիտելիքները բացատրվում են ներքոհիշյալ օրինակների վրա, բայց նաև հանձնարարվում է անգիր անել դրանք, քանի որ որոշ ազգերի ներկայացուցիչների համար թեման ավելի քան խրթին է, ուստի, պետք է զարկ տալ մեքենայական հիշողությանը:

Սա տուն է:	Այս տունը մեծ է:
Նա գեղեցիկ աղջիկ է:	Այն աղջիկը գեղեցիկ է:
Տու՛ր ինձ մի մատիտ:	Ո՞ր մատիտը տամ:
Սա սենյակ է:	Սա իմ սենյակն է:
Սա պահարան է:	Սա քո պահարանն է:
Սա բանալի է:	Սա Սոնայի բանալին է:
Նա տղա է:	Նա իմ տղան է:
Սա Դավիթն է:	Նրա անունը Դավիթ է:
Ես Սառան եմ:	Իմ անունը Սառա է:
Սա Արամն է:	Արամ անունը հայկական է:
Արան Արամի հայրն է:	Ո՞ր է քո հասցեն:
Անին Սուրենի քույրն է:	Ու՞մ է այս բառարանը:
Նա ընտանիքի փոքր երեխան է:	Ո՞ր է քո սիրած գույնը:
Սոնան ամուսնուս քույրն է:	Ո՞ր է քո սիրելի կերակուրը:

Նախադասությունները փորձել ենք այնպես կազմել, որ ակնբախ դառնա որոշյալ հոդի կիրառությունը:

Ուղղական հոլովի վերաբերյալ գիտելիքների ամփոփման մեջ տարբերակվում են գոյականների շարահյուսական պաշտոնները՝ հասարակ և հատուկ գոյականների օգնությամբ.

1. Ուղղական հոլովով է արտահայտվում ենթական և, դրա հետ կապված, պետք է ուսուցանել որոշյալ հոդի կիրառությունը.

Արամը կարդում է: (ո՞վ)	Սառան *բժիշկ* է: (Ով ով է:)
Ուսանողը սովորում է: (ո՞վ)	Համալսարանը մեծ է: (ի՞նչը)
Դասախոսը բացատրում է: (ո՞վ)	Արմենը **ուսանող** է: (Ով ով է:)
Նարեն երգում է: (ո՞վ)	Նարեն *երգչուհի* է: (Ով ով է:)

2. Ուղղական հոլովով է արտահայտվում ստորոգյալի մասը, որի հետ կապված նույնպես կան որոշյալ հոդի կիրառության բարդություններ.

Ես *Լուսինեն* եմ: (Ո՞վ եմ:)	Դու *Լուսինե՞ն* ես: (Ո՞վ ես:)
Ես *հայուհի* եմ: (Ո՞վ եմ:)	Դու *հայուհի՞* ես: (Ո՞վ ես:)
Ես *բժիշկ* եմ: (Ո՞վ եմ:)	Դու *բժի՞շկ* ես: (Ո՞վ ես:)

3. Ուղղական հոլովով է արտահայտվում կոչականը.

Օրինակների վրա բացատրվում է կոչականի կետադրությունը:

Արա՛շ, արի այստեղ:
Մարիա՛մ, ի՞նչ է պատահել:

4. Ուղղական հոլովով կարող է արտահայտվել գոյական որոշիչը՝ գոյականական բառակապակցությունների մեջ.

<u>Բժիշկ Սարգսյանը</u> բուժում է հիվանդներին: **(ո՞վ)**
Մեր <u>դասախոս Մուրադյանը</u> գոհ է ուսանողներից: **(ո՞վ)**

Կարծում ենք, որ այս նյութի ավելի խորը բացատրությունը միայն անհատ ուսանողներին կհետաքրքրի:

Սեռական հոլովի ուսուցումը դժվար թեմաների շարքն է դասվում: Նոր լեզվի յուրացման սկզբնափուլում միանգամից այլալեզու ուսանողների առջև ծանրանում է մի հարց. <<Ես գիտեմ բավականին բառեր, այդ թվում նաև բայեր, ածականներ, կարողանում եմ նախադասություններ կազմել, բայց մտքերս արտահայտել չեմ կարողանում>>: Ահա այստեղ է, որ նոր բառերի իմացությունից բացի կարևոր է շուտ սկսել գոյականի սեռական հոլովի ուսուցումը, որը, ինչպես գիտենք, ի տարբերություն անգլերենի, հայերենում շատ բազմաձև է: **Ի** և **Մ** հնչյուն-տառերի ուսուցման մեթոդական շղթան շարադրելիս մեր հետազոտության մեջ ներկայացրել ենք, թե ինչպես ենք սկսում սեռական հոլովի ուսուցումը **Ի** հոլովմանը պատկանող պարզագույն բառերով: Իսկ ավելի ուշ ներկայացնում ենք սեռական հոլովի արտաքին, ներքին և այլաձև հոլովումները՝ ընդգծելով հոլովիչները, վեր հանելով սեռական հոլովի կազմության հետ կապված կարևոր հարցերը, օրինաչափություններն ու շեղումները՝ իհարկե, կիրառելով գործուն բառապաշարը.

նկար-նկար***ի***	գ**ի**րք-գրք***ի***	տղա-տղայ***ի***
հիվանդ-հիվանդ***ի***	մ**ի**րգ-մրգ***ի***	երեխա-երեխայ***ի***
տետր-տետր***ի***	ծաղ**ի**կ-ծաղկ***ի***	երեկո -երեկոյ***ի***
ձեռք-ձեռք***ի***	սիրտ-սրտ***ի***	առտա-առտայ***ի***
Արմեն-Արմեն***ի***	լեզ**ու**-լեզվ***ի***	Աննա-Աննայ***ի***
Նարինե-Նարինե***ի***	ձ**ու**-ձվ***ի***	Կարո-Կարոյ***ի***

Վերոհիշյալ օրինակների վրա ցույց են տրվում **ի** հոլովիչի ընդհանրությունը և երեք շարքերում ներկայացված բառերում առկա լեզվաքերականական տարբերությունները:

Դասագործընթացի այս հատվածում փորձում ենք հմտությամբ շաղկապել լեզվաքերականական տարբեր իրողություններ, օրինակ՝ **Հայերենի դասը հեշտ է (դժվար է)**: նախադասությունը ուսումնասիրելով անդրադարձ է կատարվում ոչ միայն սեռականական բառակապակցությանը, այլև՝ ածականական զույգին: Ապա նախադասությունն ընդարձակվում է՝ **Հայերենի այսօրվա դասը հեշտ է**:, որից հետո **այսօրվա** բառից սկսում ենք նախապատրաստել հաջորդ՝ **Վա հոլովման** ուսումնասիրումը:

Վա հոլովման պատկանող բառերի շարքը ներկայացնելով ուսանողների ուշադրությանը՝ **ժամ, օր, շաբաթ, ամիս, տարի, երեկ, այսօր, վաղը առավոտ, գիշեր, ցերեկ, կեսօր,** հանձնարարվում է սեռական հոլովի հոլովաձևերը կազմել ինքնուրույն: Ուսանողները, բնականաբար, սխալ են թույլ տալիս՝ մեքենայորեն ժամանակ ցույց տվող բառերի վրա **վա** հոլովիչ ավելացնելով: Կատարված սխալի վրա ուսուցանելը մեթոդական հնար է՝ ևս մեկ անգամ շեշտելու հայերենի հնչյունափոխության հետ կապված փոփոխությունները:

Ան հոլովման ուսումնասիրման նպատակով ուսուցման առաջին փուլում ներկայացվում են տարվա եղանակները ցուցող բառերը, քանի որ դրանք շատ գործածական են, և անհրաժեշտ է վերհիշել <<Տարվա եղանակները>> տեքստը:

Գործուն բառապաշարում հաճախ հանդիպող չորս բառեր պատկանում են

Ոջ հոլովման.
քույր-քր*ոջ* (մորաքույր-մորաքր*ոջ*, հորաքույր-հորաքր*ոջ*)
ընկեր-ընկեր*ոջ* (գործընկեր-գործընկեր*ոջ*, դասընկեր-դասընկեր*ոջ*)
կին-կն*ոջ* (տիկին-տիկն*ոջ*, տանտիկին-տանտիկն*ոջ*)
տեր-տիր*ոջ* (գործարանատեր-գործարանատիր*ոջ*)

Այս և **Ու հոլովման** պատկանող բառերի ուսուցումն առանձնակի բարդություն չի ներկայացնում.

այգի-այգ***ու***	մարդ-մարդ***ու***
որդի-որդ***ու***	ամուսին-ամուսն***ու***
ոսկի-ոսկու	անկողին-անկողն***ու***
անգլիացի-անգլիաց***ու***	անգլուհի-անգլուհու
գերմանացի-գերմանաց***ու***	գերմանուհի-գերմանուհ***ու***
ճապոնացի-ճապոնաց***ու***	ճապոնուհի-ճապոնուհ***ու,***

միայն շեշտվում է մարդ, ամուսին, անկողին բառերի այլազանությունը:

Ընդհանուր գիտելիք է հաղորդվում **Ց հոլովման** վերաբերյալ՝

մերոնք-մերոն***ց***	Վարդանենք-Վարդանեն***ց***
ձերոնք-ձերոն***ց***	Վարդանանք-Վարդանան***ց,***

սակայն **մարդիկ-մարդկան*ց*, կանայք-կանան*ց*** բառազույգը գործուն բառապաշարից է, ուստի պահանջվում է ընդգծել դրանք:

Բացատրվում են **Ո, Ա** ներքին հոլովումներին պատկանող բառերում կատարվող փոփոխությունները.

տուն-տ***ա***ն	արյուն-արյ***ա***ն	անուն-անվ***ա***ն
շուն-շ***ա***ն	անկյուն-անկյ***ա***ն	ազգանուն-ազգանվ***ա***ն
ձյուն-ձյ***ա***ն	սյուն-սյ***ա***ն	հայրանուն-հայրանվ***ա***ն

հայր-հ***ո***ր (նախահայր-նախահ***ո***ր, կնքահայր-կնքահ***ո***ր)
մայր-մ***ո***ր (տիրամայր-տիրամ***ո***ր, կնքամայր-կնքամ***ո***ր)
եղբայր-եղբ***ո***ր (հորեղբայր- հորեղբ***ո***ր, մորեղբայր- մորեղբ***ո***ր)

Ո ներքին հոլովման պատկանող գոյականների ուսումնասիրումը պետք է համադրել <<Իմ ընտանիքը>> տեքստի ուսուցման հետ: Մեր հետազոտության ընթացքում պարզվել է, որ սեռական հոլովի ուսուցումն անպայմանորեն պետք է շաղկապել <<Ընտանիք>> թեմատիկ բառապաշարի ուսուցմանը՝ դեռևս սկզբնական, տառաճանաչության փուլում՝ անգլերեն տառադարձության օգնությամբ:

Ավելի ուշ ցույց են տրվում **այլաձև հոլովման** հետևյալ դրսևորումները.

սեր-սիր***ո***	դուստր-դստ***ե***ր	ծնունդ-ծնն***դյան***
աղջիկ-աղջկ***ա***	կայսր-կայս***ե***ր	հանգիստ-հանգստ***յան***

Այս նյութի յուրացումից հետո պետք է հանձնարարել սովորել այդ բառերի սեռական հոլովաձևերը, որոնք առավելագույնս պատկերացում կտան հայերենի սեռական հոլովի վերաբերյալ և, շատ կարևոր է շուտ սկսել ***սեռական հոլովով հատկացուցիչ լրացում ունեցող բառակապակցությունների ուսուցումը***, քանի որ դրանք արտահայտում են պատկանելության, ստացականության իմաստ և խոսքաշարում հաճախ են հանդիպում.

մոր պայուսակը	**դստեր ընտանիքը**
քրոջ դուստրը	**հոր աշխատանքը**
եղբոր որդին	**թոռան մահճակալը**

Սեռական հոլովով գոյականական բառակապակցությունները մեծ գործածություն ունեն հայերենում: Սեռական հոլովի իմաստները շատ բազմազան են, բնականաբար բազմազան են սեռական հոլովի շարահյուսական կիրառությունները, սակայն բնավ պետք չէ, որ այլալեզու ուսանողը տարբերակի, թե տվյալ օրինակը հատկացուցի՞չ է, թե՞ որոշիչ: Բավական է, որ նա սեռական հոլովով գոյականական բառակապակցություններ կազմելու հմտություններ ձեռք բերի և ճիշտ ձևակերպի հարցը, ինչպես՝

ինչ***ի՞*** թուղթը /What paper? - the paper of the copy-book/ - տետր***ի*** թուղթը

ու՞մ ճաշը /Whose dinner? - Armen's dinner/ - Արմեն***ի*** ճաշը

Սա նշանակում է, որ մենք կարևորում ենք նաև համապատասխան հարցերը ձևակերպելու հմտության ուսուցումը:

Հետևյալ օրինակները վերլուծելիս անհրաժեշտ է ներգրավել բոլոր ուսանողներին, որպեսզի նրանք համեմատեն միջնորդ լեզվի հետ: Այս դասանյութը հիմնարար նշանակություն ունի հայերենի՝ իբրև օտար լեզվի ուսուցման մեջ,

նկար*ի* մեծությունը	**գրք*ի* էջը**	**տղ*այի* գիրքը**
հիվանդ*ի* վիճակը	**մրգ*ի* համը**	**երեխ*այի* գլխարկը**
տետր*ի* թուղթը	**ծաղկ*ի* հոտը**	**երեկ*ոյի* փայլը**
ձեռք*ի* ափը	**սրտ*ի* զարկերը**	**առրտ*այի* մեջ**
Արմեն*ի* ճաշը	**լեզվ*ի* ուժը**	**Անն*այի* լուսանկարը**
Նարինե*ի* գրիչը	**ձվ*ի* չափսը**	**Կար*ոյի* տունը**

Տվյալ դասընթացի թեմային կամ ընթերցանության նյութին զուգահեռ՝ ուսուցանվում է սեռական հոլովի համապատասխան հոլովումը, կազմվում են բառակապակցություններ, ապա օգտագործվում նախադասությունների մեջ: Բառաձևերի գործածությունն անպայմանորեն պետք է ցույց տրվի կիրառական օրինակներով: Դա կապահովի լեզվի ուսուցման գործնականությունը, կձևավորի հայերեն լեզվամտածողություն, կնպաստի հաղորդակցությանը: Ներքոհիշյալ օրինակները տարբեր թեմաներ են ընդգրկում, ուստի պետք է ուսումնասիրել քիչ-քիչ, մաս առ մաս.

ժամ***վա*** ընթացքում	երեկ***վա*** դասախոսությունը
օր***վա*** մեջ	այսօր***վա*** գործը
շաբաթ***վա*** սկզբին	վաղ***վա*** դասերը

ամս***վա*** վերջում	առավոտ***վա*** ցուրտը
տար***վա*** եղանակները	ցերեկ***վա*** շոգը
բուժմ***ան*** ընթացքը	ամռ***ան*** ամիսները
մանկ***ան*** ժպիտը	ձմռ***ան*** ամիսները
գառ***ան*** միսը	ձկ***ան*** փուշը
լեռ***ան*** գագաթը	նռ***ան*** գինի

Բառակապակցություններով կազմվում են նախադասություններ, բացատրվում են դժվար հարցերը.

<u>Կնոջդ քույրը</u> շատ գեղեցիկ է:
<u>Տանտիկնոջ թխվածքը</u> համեղ էր:
Ինչպե՞ս են <u>ընկերոջդ գործերը</u>:
<u>Այգուս ծառերը</u> ծաղկել են:
<u>Որդուս գրքերը</u> արդեն գնել եմ:
<u>Վարդանենց ընտանիքը</u> մեկնել է:
<u>Մարդկանց խումբը</u> հավաքվել էր փողոցում:
<u>Կանանց տոնը</u> մարտի 8-ին է:

Ուսուցման երկրորդ փուլում՝ երկխոսություններն ուսուցանելիս կարելի է ավելի շատ տեղեկություններ տալ սեռական հոլովով որոշիչ լրացում ունեցող բառակապակցությունների մասին, ինչպես՝

ուսանողների խումբ
գինու բաժակ
հանդիպումների սրահ

Մեր նպատակը բնավ հայոց լեզվի քերականության բարձրագույն դասընթաց ուսուցանելը չէ, բայց լեզվի ուսուցման շատ կարևոր հարցեր սերտորեն փոխկապակցված են, և կարևորն անկարևորից տարանջատելը դժվար է: Սա ևս մասնագիտական մեծ հմտություն է պահանջում, ինչպես ասենք, ածականական բառակապակցությունները սեռական հոլովով որոշիչ լրացում ունեցող բառակապակցություններից տարանջատելը, ինչպես՝ **բամբակե հագուստ:**

Սակայն նմանատիպ բացատրությունները հետաքրքրում են քիչ թվով ուսանողների, ուստի հետաքրքրվողներին կարելի է անհատապես մեկնաբանություններ տալ:

Մենք գիտենք, որ հայերենում թեք հոլովները, բացի սեռականից, գերազանցապես հանդես են գալիս որպես բայական անդամի լրացումներ, իսկ տրական հոլովի ձևավորումը բացարձակապես կախված է բայերի ընտրությունից: Ուստի տրական, հայցական հոլովները ներկայացնելիս առավելագույնս կարևորվում է բայիմաստը: Ասվում է, որ տրական հոլովը սովորաբար հանգում է արտահայտում: Այս թեմայի ուսուցման ընթացքում հաճախ ենք դիմում ժեստերի օգնությանը՝ շեշտելու համար գործողության հանգման իմաստը:

քսել հացին	**հավատալ կնոջը**
օգնել տատիկին	**դիմել ընկերուհուն**
մոտենալ հեռախոսին	**նվիրվել գիտությանը**
նայել նկարին	**մոտենալ դստերը**

Ներկայացվում են նախադասությունների նմուշ-օրինակներ.

Կարագը **քսի՛ր հացին: (ինչի՞ն)**

Օգնի՛ր տատիկին հագնել վերարկուն: **(ու՞մ)**

Խնդրում եմ՝ **նայե՛ք** Այվազովսկու հանճարեղ **նկարին: (ինչի՞ն)**

Հայցական հոլովին անդրադարձ կատարելիս ուսանողներին բացատրում ենք անգլերենի և հայերենի միջև առկա անհամապատասխանությունը, ուստի աշխատանքը կատարվում է թարգմանաբար, համեմատության մեթոդով.

կարդալ գիրք	**գնալ համալսարան**
դիտել հեռուստացույց	**բացել տետրը**
գնալ օդանավակայան	**կառուցել շենք**
վիրահատել սիրտը	**մտնել լսարան**
սիրել անգլուհուն	**բուժել հիվանդին**

Ներկայացվում են նախադասությունների նմուշ-օրինակներ.

- Ժամը քանիսի՞ն ես գնում համալսարան:

Ազատ ժամանակ սիրում եմ գիրք կարդալ, հեռուստացույց դիտել:

Այստեղ բարձրահարկ շենք են կառուցելու:

- Մտե՛ք լսարան և բացե՛ք տետրերը:

Բացառական հոլովի ուսուցումն առանձնակի դժվարություն չի ներկայացնում, պարզապես պետք է հիշեցնենք, որ **ու** հոլովման պատկանող գոյականների բացառական հոլովը համապատասխանաբար կազմվում է **ուց** հոլովիչով, որով և նմանվում է անորոշ դերբայի բացառական հոլովի բառաձևերին, սակայն այդ բացատրությունը սկզբնական փուլի դասանյութ չէ.

գնալ Հայաստան***ից*** **(որտեղի՞ց)**	իջնել ավտոբուս***ից*** **(ինչի՞ց)**
գալ Հնդկաստան***ից***	ստանալ ընկերոջ***ից*** **(ու՞մից)**
մեկնել Պարսկաստան***ից***	խմել աղբյուր***ից*** **(ինչի՞ց)**

դուրս գալ լսարան***ից*** **(որտեղի՞ց)**	Մի շաբաթ***ից*** մեկնելու եմ:
գոհ լինել ուսանողներ***ից*** **(ու՞մից)**	Երկու օր***ից*** Նոր տարի է:
վեր կենալ անկողն***ուց*** **(որտեղի՞ց)**	**(ինչքա՞ն ժամանակից)**

Գործիական հոլովով արտահայտված լրացման՝ ստորև բերված օրինակներով լսարանում կազմվում են նախադասություններ, իսկ ավելի բարդ նմուշները ներկայացվում են հետագայում՝ բժշկական բառապաշարն ընդլայնելիս.

գրել գրիչ***ով*** **(ինչո՞վ)**	քայլել փողոց***ով*** **(որտեղո՞վ)**
նկարել մատիտ***ով***	
սովորել դասագիրք***ով***	

կարդալ ակնոց***ով***
ուտել գդալ***ով***, պատառաքաղ***ով***
կտրել դանակ***ով***
գնալ ոտք***ով***, ավտոբուս***ով***, մեքենայ***ով***, օդանավ***ով***, նավ***ով***
բացակայել մեկ ամս***ով*** (ինչքա՞ն ժամանակով)
ուշանալ երեք ժամ***ով***
Գործիական հոլովի **ն-մբ** փոխակերպմամբ ձևերն ավելի ուշ են ուսուցանվում.
կատարել ուրախությա***մբ*** (ինչպե՞ս)
սովորել հեշտությա***մբ*** (ինչպե՞ս)
աչքի ընկնել աշխատասիրությա***մբ*** (ինչո՞վ)

Հայերենում գործուն են նաև գործիական հոլովով արտահայտված գոյականական բառակապակցությունները, որոնց վրա ուսանողների ուշադրությունը կարող ենք հրավիրել <<Ուտելիք>> թեմայի բառապաշարը սերտելիս, ինչպես՝

թփով տոլմա, կաղամբով ու սերկևիլով տոլմա, մսով կոտլետ, գազարով աղցան:

Ներգոյական հոլովաձևը շատ գործուն հոլովաձև է, ուստի շատ վաղ է տեղեկություն տրվում դրա վերաբերյալ՝ երկրորդ դասի ընթացքում, երբ ուսանողները սովորում են **Ու, Մ** հնչյուն-տառերը, իսկ հետագա դասերի ընթացքում հաճախ է անդրադարձ կատարվում այդ հոլովին.

սովորել համալսարան**ում**
ապրել հանրակացարան**ում**
պարապել գրադարան**ում**
հանգստանալ Իտալիայ**ում**
լինել Ճապոնիայ**ում**
ավարտել յոթ տար**ում**
թռչել մեկ ժամ**ում**
հաշվել կես րոպե**ում**

դնել դարակ**ում**
գրել նամակ**ում**
ուտել ճաշարան**ում**
տեսնել երազ**ում**
հանդիպել փողոց**ում**

Ներկայացվում են նախադասությունների նմուշօրինակներ.

- Որտե՞ղ ես ծնվել: - Հայաստան***ում***:
- Որտե՞ղ ես ապրում: - Ամերիկայ***ում***:
- Որտե՞ղ ես սովորում: - Համալսարան***ում***:
- Որտե՞ղ ես աշխատում: - Ճաշարան***ում***:
Ես ու Աննան միասին ենք պարապում գրադարան***ում***:
Դուք եղել՞ եք Ճապոնիայ***ում***:
Քանի՞ ժամ***ում*** կհասնենք Բելգիա:
Կարո՞ղ ես մինչև տասը հաշվել կես րոպե***ում***:
Մենք միմյանց հաճախ ենք հանդիպում փողոց***ում***:

Թեպետ **տուն** գոյականի **տանը** հոլովաձևը երրորդ դասին է ուսուցանվում, սակայն ներգոյականի իմաստով կազմված բարդություններն ավելի ուշ են ուսուցանվում.

դեղատանը, գրատանը, գինետանը, մանկատանը, մաքսատանը (որտե՞ղ):

Ցույց են տրվում նախադասության նմուշօրինակներ.

- Ո՞վ կա ***տանը***:

Դեղատանը սուրճ չի վաճառվում:

Գարնանը, ամռանը, աշնանը, ձմռանը /Dative and Locative cases/ բառաձևերը թեպետ տրականաձև են, սակայն ներգոյական հոլովի իմաստ ունեն.

Գարնանը բնությունն արթնանում է ձմեռային քնից:

Հայաստանի քաղցրահամ միրգը հասունանում է ***աշնանը***:

Ներգոյական հոլովն ամփոփելիս ուսանողների մոտ միշտ առաջանում է սեռական հոլովի և ***մեջ*** կապի փոխարկելիության հարցի շուրջ երկվություն: Համապատասխան օրինակներով բացատրում ենք, որ դա ոչ միշտ է հնարավոր:

գրքում = գրքի մեջ
սառնարանում = սառնարանի մեջ
պահարանում = պահարանի մեջ
տանը = տան մեջ

Թեք հոլովաձևերն ուսուցանելիս մենք հաճախ դիմում ենք մնջախաղի հնարքին: Այլալեզու ուսանողն ինքնուրույն խոսք կառուցելիս, ինչպես փոքր երեխան իր ծնողի օգնության կարիքն է զգում, այնպես էլ ոչ թե անգիր արած նյութի, այլ որևէ նոր թեմայի շուրջ խոսելիս, ասես օգնություն է խնդրում: Որպեսզի բարձրաձայն չմիջամտենք նրա խոսքին, ձեռքերով ցույց ենք տալիս թեք հոլովաձևերին (-ից, -ով, -ին, -ում) համապատասխան շարժումներ: Որոշ ժամանակ անց այդ շատ կարևոր օգնության կարիքը չի զգացվում:

Այսպիսով, քերականության ուսուցումը դառնում է միջոց՝ հայերեն լեզվամտածողություն ձևավորելու նպատակն իրագործելու համար: Մի կողմից՝ սա անցածի կրկնություն է, մյուս կողմից՝ անցած նյութերի համադրում ու հակադրում, որոնք հիմնավորվում են նմուշ-օրինակներով: Ձեռք բերված գիտելիքները, ասես, դասավորվում են <<համապատասխան դարակներում>> և ուսանողների գիտակցականությունը, տրամաբանական մտածողությունը հասցվում է մի նոր մակարդակի: Փաստորեն, տարբեր դասերի ընթացքում մաս առ մաս անդրադարձ է կատարվում հայերենի քերականական օրինաչափություններին, իսկ կաղապարային նմուշներով ներկայացվում է հայերենի քերականության ընդհանուր պատկերը: <<Քերականություն>> բաժինը ուսումնասիրելով՝ մասնավորեցվում է նոր նյութը՝ արդեն իսկ ուսանողի իմացածի վրա ավելացնելով նոր գիտելիք, հյուսվում է գիտելիքների այն շղթան, որն անհրաժեշտ է այլալեզու ուսանողին:

Աշխատանքները տարվում են պարզից դեպի բարդը, միայն ոչ այնքան բարդ, որ դասընթացը՝ կանոնների սերտմամբ վերածվի լեզվագիտական-հայագիտական ուսումնասիրության:

ԳՐԱԿԱՆՈՒԹՅՈՒՆ

1. Գյուլամիրյան Ջ., Հայոց լեզվի տարրական ուսուցման մեթոդիկա, Երևան, 2006, 275 էջ:
2. Աստվածատրյան Մ., Օտար լեզուների դասավանդման մեթոդիկա 1985թ., 390 էջ:
3. Մուրադյան Լ. Կ.,Սովորում ենք գրել, կարդալ, խոսել հայերեն, Էդիթ Պրինթ, 2011,248 էջ:
4. Hinkel Eli, Handbook of research language teaching and learning, New York, 2010, 538 p.
5. Lightbown M. P., Spada N., How languages are learned, Oxford University Press, 1998, 233 p.

РЕЗЮМЕ

ОБУЧЕНИЕ СУЩЕСТВИТЕЛЬНЫХ В ГРУППАХ С ИНОСТРАННЫМИ СТУДЕНТАМИ

МУРАДЯН Л. К.

Статья посвящена обучению армянского - как иностранного языка. После приобретения способности записи и чтения, учащиеся могут читать и переводить тексты, которые включают в себя основные структуры языка и разговорных формул. Это может помочь иностранным студентам в процессе повседневной коммуникации.

На основе многолетнего опыта мы разработали методику и представляем наши наблюдения на тему ´´Существительное´´.

SUMMARY

THE NOUNS STUDY IN GROUPS WITH FOREIGN STUDENT

MOORADYAN L. K.

This article is about the acquisition of the Armenian language as a foreign language. After acquisition of writing and reading abilities, the learners can read and translate the texts, which include the basic language structures and conversational formulas. These can help foreign students in everyday living and communication process. Having many years of experience, we discuss the Armenian language as a foreign language teaching issues and offer our observations on the subject ´´The Noun''.

Տպագրության է երաշխավորել բ.գ.թ., դոցենտ Ա. Գալստյանը

05.05.2021թ.

Խ.ԱԲՈՎՅԱՆԻ ԱՆՎԱՆ ՀԱՅԿԱԿԱՆ ՊԵՏԱԿԱՆ ՄԱՆԿԱՎԱՐԺԱԿԱՆ ՀԱՄԱԼՍԱՐԱՆԻ
ԳԻՏԱԿԱՆ ՏԵՂԵԿԱԳԻՐ
УЧЕНЫЕ ЗАПИСКИ АРМЯНСКОГО ГОСУДАРСТВЕННОГО ПЕДАГОГИЧЕСКОГО
УНИВЕРСИТЕТА ИМ. Х. АБОВЯНА

Հումանիտար գիտություններ №-1 (39) 2021 Гуманитарные науки

ԷՔՍՏՐԵՄՈՒՄՆԵՐԻ ՈՒՍՈՒՑՄԱՆ ՈՐՈՇ ՄԵԹՈԴԱԿԱՆ ՀՆԱՐՆԵՐ

ՍՏԵՓԱՆՅԱՆ Ս.Պ., ԽԱՉԱՏՐՅԱՆ Ռ.Ա.
Երևանի պետական համալսարան
Երևան, 0025, Ալեք Մանուկյան 1,
e-mail: seyran.stepanyan@ysu.am
e-mail: khrafik@ysu.am

Հոդվածում քննարկվել է հանրակրթական դպրոցի «Հանրահաշիվ և մաթենատիկական անալիզի տարրեր» առարկայի և բուհական «Մաթեմատիկական անալիզ» գիտակարգի ուսուցման գործընթացում ուսումնասիրվող առանցքային հասկացություններից մեկի՝ ֆունկցիայի էքստրեմումների վերաբերյալ գիտելիքների ամուր յուրացման և դրանց կիրառական ուղղվածության ապահովման հիմնախնդիրը: «Գիտելիք, հասկացում, կիրառում, վերլուծում, համադրում, գնահատում» համախմբի մեկնաբանությունները զուգադրվել են մաթեմատիկայի տեսության մեջ և պրակտիկայում իրագործվող գործիքային (инструментальный-instrumental), գործընթացայի (процедуральный-procedural), կոնտեքստային (контекстуальный-contextual), հայեցակարգային (концептуал-relational), փոխանցային (переносный-transformable), ընդհանրական (обобщенный-generalised), վերացական (абстрактный-abstract), ռեֆլեքսիվ (рефлексивный- reflexive) մակարդակների հետ:

Հիմնաբառեր. ուսուցում, ուսումնառություն, գիտելիք, հասկացում, կիրառում, վերլուծում, համադրում, գնահատում, ֆունկցիա, էքստրեմումի կետ, էքստրեմումներ:

Ներկայացված է խմբագրություն ***07.05.2021թ***

Պատմության ընթացքում, գիտության զարգացման ցանկացած ժամանակաշրջանում բազմաթիվ առարկաների հետ միասին իր ուրույն դերակատարությունն է ունեցել նաև «Մաթեմատիկան»: Հանրակրթական դպրոցում մաթեմատիկայի ուսումնասիրումը սովորողին զինում է այնպիսի գիտելիքներով, որոնք անհրաժեշտ են լինում առօրյա կյանքում, այսինքն՝ մաթեմատիկական գիտելիքներն ունեն կիրառական նշանակություն: Մաթեմատիկայի ուսումնասիրման առաջնահերթ նպատակներից է նաև սովորողին նախապատրաստել հետագայում ուսումը բուհում շարունակելու համար: Մաթեմատիկայի դպրոցական և բուհական ծրագրերի միջև ընթացային կապ ստեղծելու նպատակով 20-րդ դարի երկրորդ կեսերին շատ երկրներում դպրոցական ծրագրեր ներմուծվեց այսպես կոչված «նոր մաթեմատիկա»: Ըստ այդ՝ «նոր մաթեմատիկայի», ներմուծվեցին մաթեմատիկական տարբեր գաղափարներ և սկզբունքներ, մասնավորապես՝ բազմությունների տեսությունը, ֆունկցիաների հետազոտումը մշակված տեսական հիմնավորմամբ, ինտեգրալի գաղափարը և այլն:

Մաթեմատիկական ցանկացած նոր նյութի ուսուցում ունի բազմաթիվ դժվարություններ՝ պայմանավորված թե՛ նյութի բովանդակության բարդությամբ և թե՛ նյութի ուսումնասիրման համար արդյունավետ մեթոդիկայի ընտրությամբ: Բովանդակային նյութի ամբողջական յուրացումը կախված է ինչպես սովորեցնողի հմտությունից (վարպետությունից), այնպես էլ սովորողի կարողություններից և ունակություններից:

Հաշվի առնելով նշված և այլ դժվարությունները, այս աշխատանքում դիտարկում ենք հարցեր, որոնք առաջանում են և՛ ավագ դպրոցում, և՛ բուհում, հանրահաշվի և մաթեմատիկական անալիզի տարրերի դասընթացում, ֆունկցիաների հետազոտման, էքստրեմումների սահմանման, նշված թեմաների ուսուցման մեթոդների ընտրության, ուսումնական նյութը սովորողներին առավել հետաքրքիր դարձնելու ձևերի ընտրության, նոր մեթոդների մշակման և դրանց կիրառության տարբեր ոլորտների հետ առնչվող խնդիրների ուսումնասիրություններում: Հայտնի է, որ կյանքի տարբեր ժամանակաշրջաններում միշտ անհրաժեշտություն է առաջացել ընտրել հնարավորներից ամենաարդյունավետը (օպտիմալը): Օրինակ՝ ամենաշատը, ամենաքիչը, ամենաերկարը, ամենակարճը, ամենագեղեցիկը, ամենամեծը, ամենափոքրը և այլն: Այս թվարկածները զուգորդվում են էքստրեմումի գաղափարի հետ: Էքստրեմումի գաղափարի համակողմանի դիտարկման համար հոդվածում քննարկել ենք խնդիրների որոշ դասեր, որոնք հիմք են հանդիսանում հետագայում «էքստրեմումի» սահմանման և առավել հանգամանալից մաթեմատիկական ձևակերպման համար:

Էքստրեմումների նախապատմությանը վերաբերվող խնդիրներ [1]

Խնդիր 1. (Հերոնի խնդիրը): Դիցուք l ուղղի մի կողմում տրված են երկու կետեր՝ A և B: Պահանջվում է l ուղղի վրա գտնել այնպիսի D կետ, որ AD և BD հեռավորությունների գումարը լինի ամենափոքրը(գծ. 1):

Լուծում – Կառուցենք B կետի սիմետրիկ B' կետը l ուղղի նկատմամբ: A և B' կետերը միացնենք ուղղով, որը կհատվի l ուղղի հետ, հենց այդ հատման կետն էլ կլինի որոնելի D կետը: Խնդրի լուծման հիմքում ընկած է այն փաստը, որ եկու A և B կետերը միացնող ուղղի հատվածը կարճ է այդ կետերը միացնող ցանկացած այլ գծից: Այսինքն՝

$$AD'+D'B'>AB'=AD+DB'=AD+DB$$

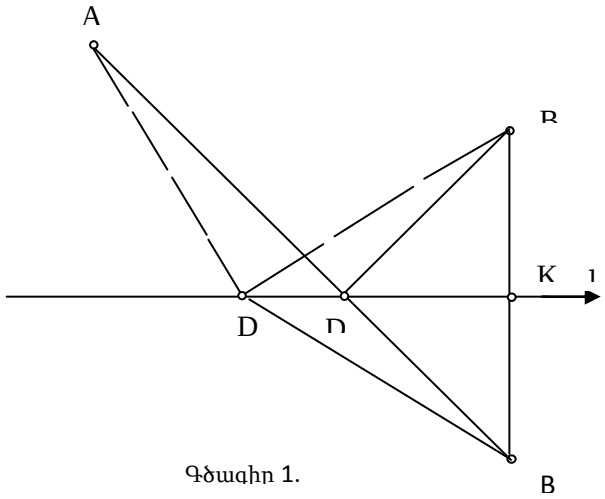

Գծագիր 1.

Խնդիր 2. Տրված է որևէ անկյուն և նրա ներսում՝ C կետ: Պահանջվում է այդ անկյան կողմերի վրա գտնել A և B կետեր այնպես, որ ABC եռանկյան պարագիծը լինի ամենափոքրը:

Խնդիր 3. Տրված է որևէ անկյուն և նրա ներսում C և D կետեր: Պահանջվում է այդ անկյան կողմերի վրա գտնել A և B կետեր այնպես, որ $|CA|+|AB|+|BD|$ գումարը լինի ամենափոքրը:

Խնդիր 4. Տրված է A, B և C կետեր: պահանջվում է D կետը տեղադրել այնպես, որ նրա ունեցած հեռավորությունների գումարը A, B և C կետերից լինի փոքրագույն: Այսինքն՝ $|DA|+|DB|+|DC|$ լինի ամենափոքրը:

Խնդիր 5. Գտնել բված պարագծով այն եռանկյունը, որը կունենա ամենամեծ մակերեսը:

Խնդիր 6. Տրված երկարությամբ հարթ, փակ կորերից ընտրել այն կորը, որը կշրջափակի ամենամեծ մակերեսը:

Բերված և նմանատիպ բազմաթիվ խնդիրներ բնության մեջ և առօրյա կյանքում հանդիպող կիրառական խնդիրների մաթեմատիկական մոդելներ են: Այդ առումով շատ կարևոր է այդպիսի խնդիրների ճշգրիտ մաթեմատիկական հետազոտումը և լուծումը:

Մեծագույնի և փոքրագույնի որոնման շրջանակներում հետաքրքիր են նաև երկրաչափությունից հայտնի հետևյալ պնդումները.

- մեծագույն n - անկյուն բազմանկյունը պետք է լինի հավասարակողմ,
- մեծագույն n - անկյուն բազմանկյունը պետք է ունենա հավասար անկյուններ,
- մեծագույն n - անկյուն բազմանկյուն գոյություն ունի [3],
- մեծագույն n - անկյուն բազմանկյունը կանոնավոր է [3],
- ոչ ուռուցիկ n - անկյուն բազմանկյունը չի կարող լինել մաքսիմալ:

Նշենք որ այս պնդումները հետագայում «տեղավորվել են» ուռուցիկ անալիզի զարգացման հիմքում:

Բերված խնդիրներում ակնհայտ է, որ պետք է ապացուցել այդպիսիների գոյությունը: Այս դրվագում ապացույցի գաղափարի ի հայտ գալը անհրաժեշտություն է առաջացնում նկարագրել, թե ինչ է նշանակում «ապացուցել»:

Ապացույցը մաթեմատիկական արժեք է, որը կապված է «ճշմարտության» խնդրի հետ և արժեբանական առումով անկախ է ճշմարտության պատմափիլիսոփայական համատեքստից: Իսկ մանկավարժական-դիդակտիկական տեսակետից ապացույցը նույնականացվում է «հասկանալ» կատեգորիայի հետ: Ըստ Վ.Պ.Սմիրնովի [2], հասկանալը «ճանաչում—> ըմբռնում—> հիշում—> կարողություն—> փոխանցում» տրամաբանական շղթան է:

Հասկանալը, լինելով (գիտելիք, հասկացում, կիրառում, վերլուծում, համադրում, գնահատում) համախումբ, ունի հոգեբանական և փիլիսոփայական մեկնաբանություն, իսկ մաթեմատիկայի տեսության և պրակտիկայի մեջ առանձնանում են տարբեր մակարդակները՝ գործիքային (инструментальный - instrumental), գործընթացային (процедуральный-procedural), կոնտեքստային (контекстуальный- contextual), հայեցակարգային (концептуал- relational), փոխանցային (переносный- transformable), ընդհանրական(обобщенный- generalised), վերացական (абстрактный- abstract), ռեֆլեքսիվ (рефлексивный- reflexive):

Դիտարկենք մեծագույնի և փոքրագույնի վերաբերյալ միջառարկայական բովանդակության խնդիր օպտիկայի բաժնից:

Խնդիր 7. Երկու տարբեր միջավայրեր բաժանող l գծի տարբեր կողմերում տրված են A և B կետերը: Պահանջվում է l ուղղի վրա գտնել D կետն այնպես, որ լույսը ADB ճանապարհը անցնի ամենակարճ ժամանակում, պայմանով, որ լույսի տարածման արագությունը տարբեր միջավայրերում տարբեր է:

Մեծագույնի և փոքրագույնի վերաբերյալ խնդիր հանրահաշվից և անալիզից:

Խնդիր 8. (Տարտալիի խնդիր 1500-1557թթ.) Ութը բաժանել երկու մասի այնպես, որ այդ մասերի արտադրյալը բազմապատկած նրանց տարբերությամբ լինի մեծագույնը:

Այսպիսով, կարելի է բերել բազմաթիվ խնդիրներ տարբեր բնագավառներից, որոնք վերաբերում են մեծագույնի կամ փոքրագույնի որոնմանը:

Այժմ հիմնավորենք թե ինչո՞ւ ենք լուծում այդ խնդիրները: Դրա համար նորից դիտարկենք Հերոնի խնդիրը, որը համարվում է պրակտիկայում հանդիպող պրոբլեմի մաթեմատիկական մոդել: Ենթադրենք երկու բնակավայրերի միջև պետք է կառուցել կայարան այնպես, որ բնակավայրերից ունեցած հեռավորությունների գումարը լինի ամենափոքրը: Ակնհայտ է, որ այդ լուծումը իր հերթին լուծում է նաև տնտեսագիտական խնդիր՝ փոքր ծախսեր կատարելու վերաբերյալ: Այդպիսի խնդրների լուծումը նպաստում է տնտեսագիտական և ֆինանսական գրագիտության բարձրացմանը:

Մեծագույնի և փոքրագույնի վերաբերյալ խնդիրների լուծման անհրաժեշտությունը առաջանում է գիտության և տեխնիկայի տարբեր բնագավառներում: Այդպիսի խնդիրների լուծումը կարևորվում են նրանով, որ դրանց արդյունքում կունենանք և՛ ժամանակի, և՛ տնտեսական և այլ չափանիշների առումով օպտիմալ տարբերակներ:

Էքստրեմումների հետազոտման առավել ընդհանուր մեթոդիկա գտնելու համար ներմուծվում է ֆունկցիայի գաղափարը և տվյալ ոլորտին վերաբերող էքստրեմումների խնդիրների լուծման համար կառուցվում է համապատասխան երևույթը բնութագրող ֆունկցիա, մշակվում են այնպիսի մեթոդներ, որոնց օգնությամբ հետազոտվում է այդ ֆունկցիայի վարքը և հասնում են վերջնական արդյունքի:

Սահմանում – կասենք, որ $y = f(x)$ ֆունկցիան x_0 կետում ունի լոկալ մաքսիմում (լոկալ մինիմում), եթե գոյություն ունի x_0 կետի մի որոշ շրջակայք այնպես, որ այդ շրջակայքի ցանկացած $x \neq x_0$-ի համար տեղի ունի հետևյալը. $f(x) < f(x_0)$ $\left(f(x) > f(x_0)\right)$:

Էքստրեմումների վերաբերյալ խնդիրների լուծման մեթոդներ

Ուսուցման այս փուլում իրագործում ենք երկու տարբեր գործընթացներ.

- ✓ դասախոսություն,
- ✓ գործնական պարապմունք:

<u>Դասախոսության</u> ընթացքում դասավանդողը ունի ակտիվ դերակատարություն, իսկ սովորողի գործունեությունը համեմատաբար պասիվ է: Այս ընթացքում դասախոսը կամ ուսուցիչը, կիրառելով տարբեր մեթոդներ և հնարներ, աշխատում է նյութը, որը նախատեսված է չափորոշիչներով, իր ամբողջ բովանդակությամբ հասանելի դարձնի սովորողին: Այդ գործընթացը առավել արդյունավետ դարձնելը կախված է նրանից թե ինչ մեթոդներ է կիրառվում: Նշենք, որ ուսուցման մեթոդների ամբողջական և վերջնական սահմանում չկա: Հայտնի է, որ կա մի ընդհանրություն, որը հանդիպում է

բազմաթիվ հեղինակների մոտ, այն է **ուսուցման մեթոդները մանկավարժի և սովորողի համատեղ աշխատանքներ են ուսումնական գործունեություն կազմակերպելու նպատակով**: Դասախոսության ընթացքում, քանի որ խոսքը վերաբերում է դասավանդողի գործունեությանը, ապա այս դեպքում նկատի ունենք դասավանդման մեթոդները: Դասախոսության ընթացքում դասավանդողը մանրամասն, տվյալ դեպքում՝ հարմար դասավանդման մեթոդների կիրառմամբ հիմնավորելով, տրամաբանական կապով ապացուցում է տեսական նյութը: Այստեղ նշենք, որ շատ կարևոր է թե դասախոսությունը անցկացվում է հեռավար(**օնլայն**), թե առերես (**օֆլայն**):

Համացանցային տեխնոլոգիան հիմնված է համացանցի կիրառման վրա՝ սովորողներին ուսումնամեթոդական նյութերով ապահովելու և ուսուցանելու համար:

Ժամանակակից մեթոդներով մաթեմատիկայի դասագործընթացն արդյունավետ կազմակերպելու համար այսօր լայնորեն կիրառվում է ԽԻԿ համակարգը, որը ոչ միայն խթանում է աշակերտների մտածողությունը, այլև որոշակի հետաքրքրություն ու շահագրգռվածություն է առաջացնում:

Համակարգը ենթադրում է երեք փուլ՝ խթանման, իմաստի ընկալման և կշռադատման: Խթանման փուլը հետապնդում է երեք հիմնական նպատակ՝

1. բացահայտել նոր նյութի վերաբերյալ սովորողների ունեցած գիտելիքները,
2. ակտիվացնել սովորողներին՝ ներգրավելով նրանց քննարկվելիք նյութի մեջ,
3. սովորողների մեջ ձևավորել գիտելիքներ և հմտություններ ձեռք բերելու ձգտում, շահագրգռվածություն:

Իմաստի ընկալման փուլի նպատակներն են՝

1. սովորողի հետաքրքրության աստիճանի պահպանումը,
2. տեղեկատվության ընկալման ինքնավերահսկման ապահովումը,
3. նոր և հին տեղեկատվության շաղկապումը և իմացության նոր կառույցի ստեղծումը:

Կշռադատման փուլին նպաստող տարբեր մեթոդների օգտագործումը օգնում է, որ սովորողը՝

- հանարգումարի բերի իր գիտելիքները,
- յուրացնի նոր գիտելիքներ՝ դրանք դարձնելով իր սեփականությունը,
- վերակառուցի իր ունեցած նախկին գիտելիքները նոր ձեռք բերած տեղեկատվության հիման վրա:

Այժմ բերենք այն հայտնի թեորեմները, որոնց օգնությամբ ուսումնասիրվում են ֆունկցիաների էքստրեմումները:

Թեորեմ 1 (էքստրեմումի անհրաժեշտ պայման): Եթե $y = f(x)$ ֆունկցիան x_0 կետում ունի էքստրեմում, ապա այդ կետում ֆունկցիայի ածանցյալը հավասար է զրոյի $\left(f'(x_0) = 0\right)$ կամ գոյություն չունի:

Թեորեմ 2 (էքստրեմումի առաջին բավարար պայման): Եթե $y = f(x)$ ֆունկցիան էքստրեմումի x_0 հնարավոր կետի շրջակայքում ունի ածանցյալ, բացառությամբ գուցե այդ կետում, ապա այդ կետի ձախից աջ անցնելուց, եթե ածանցյալը նշանը փոխում է դրականից բացասական ուրեմն x_0 կետը մաքսիմումի կետ է: Եթե ածանցյալը նշանը փոխում է բացասականից դրական ուրեմն x_0 կետը մինիմումի կետ է: Իսկ եթե նշանը չի փոխվում ուրեմն այդ կետը էքստրեմումի կետ չէ:

Թեորեմ 3 (Էքստրեմումի երկրորդ բավարար պայման): Եթե էքստրեմումի x_0 հնարավոր կետում $y=f(x)$ ֆունկցիան ունի երկրորդ կարգի ածանցյալ $f''(x_0)$, ապա $f''(x_0)<0$ դեպքում ֆունկցիան x_0 կետում ունի մաքսիմում, իսկ $f''(x_0)>0$ դեպքում x_0 կետում ունի մինիմում:

Տեսական նյութի շարադրանքն իրականացվում է **խոսքային մեթոդով** (նյութի բանավոր շարադրումը սովորեցնողի կողմից, զրույց): Վերադառնանք ֆունկցիայի գաղափարին: Ենթադրենք, տրված է որևէ $f(x)$ ֆունկցիա՝ որոշված $[a,b]$ միջակայքում: Պահանջվում է պարզել, թե ֆունկցիան $[a,b]$ հատվածում մոնոտո՞ն է, թե՞ ոչ: Արդյունքի հասնելու համար, կիրառելով **գործնական մեթոդները** (վարժություններ, լաբորատոր ու գործնական աշխատանքներ) և իրականացնել բանավեճ թեմայի շուրջ (**բանավեճի մեթոդ**), քննարկվում են տվյալ խնդրի լուծման անհրաժեշտությունը, լուծման մեթոդները և նպատակները, ոչ բացահայտ ձևով նպատակ ունենալով նաև պարզելու սովորողների **ինքնուրույնության աստիճանը**:

<u>Գործնական պարապմունքների</u> ժամանակ, օգտագործելով **զննական մեթոդներ** (ցուցադրում, ինքնուրույն դիտումներ), ցուցադրելով պատրաստի հարթ առարկայական մոդելներ, նշվում են էքստրեմումի կետերը և էքստրեմալ արժեքները: Անցնելով տեսության կիրառմամբ կոնկրետ խնդիրների հետազոտության, առաջարկվում է, օրինակ, գտնել $f(x)=\dfrac{3x-7}{\left(x^2-1\right)^2}$ ֆունկցիայի աճման և նվազման միջակայքերը, էքստրեմումի կետերը և էքստրեմումները: Այս և նման այլ խնդիրների լուծման հայտնի մեթոդների կիրառության մասին կխոսենք քիչ ավելի ուշ:

Ուսուցման ընթացքում շատ կարևոր է նաև դասավանդողի և ուսումնառողի հարաբերական ակտիվությունը: Դասավանդողն, իրեն վերագրելով որոշակի պասիվություն, հանձնարարում է սովորողներին ինքնուրույն աշխատել, նպատակ ունենալով բացահայտել սովորողների կամային, հուզական և մտավոր ունակությունները, որոնք հետագայում կկարողանա աստիճանաբար զարգացնել: Հանձնարարելով կազմել նոր խնդիրներ և առաջարկել դրանց լուծման մեթոդներ, դասավանդողն իր խորհուրդներով և դիտողություններով նրբանկատորեն նշում է թույլ տրված սխալները և ուղղորդում դրանց հաղթահարման ուղիներ:

Դիտարկենք մի քանի խնդիրներ և նկարագրենք դրանց լուծման ճանապարհը:

Խնդիր 9. Գտնել $f(x)=x^3-6x^2+9x-1$ ֆունկցիայի մեծագույն և փոքրագույն արժեքները $[-1;5]$ միջակայքում:

Լուծում – Էքստրեմումի կետերը գտնելու համար հաշվենք ֆունկցիայի ածանցյալը, հավասարեցնենք զրոյի և լուծենք, կստանանք՝

$$f'(x)=3x^2-12x+9=0 \quad \Rightarrow \quad x_1=1, \quad x_2=3$$

Այս ստացված կետերը կլինեն էքստրեմումի կետեր:

Նշենք, որ այստեղ ցուցադրվեց գիտելիքային և գործընթացային մակարդակը, որը հայտնի բանաձևերը կիրառել կարողանալն է, այն է՝ ածանցյալների հաշվման բանաձևերի կիրառում և քառակուսային հավասարում լուծել:

Թվային առանցքի վրա նշենք և պարզենք, թե որտեղ է ֆունկցիան աճում և որտեղ՝ նվազում:

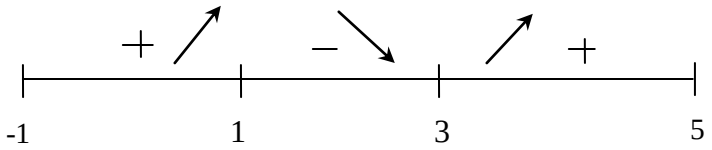

Քանի որ ֆունկցիայի ածանցյալը $x\in[-1;1]\cup[3;5]$-ում դրական է, ուրեմն այդ միջակայքերում ֆունկցիան աճում է, իսկ $x\in[1;3]$-ում ածանցյալը բացասական է, ֆունկցիան նվազում է: Ինչպես նկատեցինք, ֆունկցիայի աճման և նվազման միջակայքերը որոշեցինք ածանցյալի դրական կամ բացասական լինելով:

Այսպիսով $x=1$ կետը մաքսիմումի կետ է, իսկ $x=3$ կետը մինիմումի կետ:

$$f(1)=5,\quad f(3)=53,\quad f(-1)=-19,\quad f(5)=278$$

Հետևաբար $[-1;5]$ միջակայքում ֆունկցիայի մեծագույն արժեքը 278-է, իսկ փոքրագույնը -19 :

Կոնտեքստային մակարդակը տրված համատեքստում առաջադրանք լուծելու կարողությունն է, որը և մինչև վերջ կատարվեց:

Ուսուցման պրոցեսը առավել արդյունավետ դարձնելու համար սովորեցնողը առաջադրում է հարց, թե որոնք են էքստրեմումի անհրաժեշտ և բավարար պայմանները, այս հարցադրմամբ փորձելով կապ հաստատել տեսական նյութի հետ, մեկ անգամ ևս վերհիշելով այն և կիրառելով որոշակի խնդիր լուծելիս:

Խնդիր 10. Գտնել հետևյալ ֆունկցիայի էքստրեմումները, խզման կետերը և պարզել ֆունկցիայի վարքը խզման կետերի շրջակայքում:

$$f(x)=\frac{3x-7}{\left(x^2-1\right)^2}:$$

Լուծում- Նախ ակնհայտ է, որ $x\in(-\infty;-1)\cup(-1;1)\cup(1;+\infty)$: Այժմ գտնենք էքստրեմումի կետերը, դրա համար հաշվենք ֆունկցիայի ածանցյալը, հավասարեցնենք զրոյի և լուծենք ստացված հավասարումը, կունենանք՝

$$f'(x)=\frac{3\left(x^2-1\right)^2-(3x-7)2\left(x^2-1\right)2x}{\left(x^2-1\right)^4}=\frac{-9x^2+28x-3}{\left(x^2-1\right)^3}$$

$$f'(x)=0;\ \Rightarrow\ 3\left(x^2-1\right)-4x(3x-7)=0;\ \Rightarrow\quad x_1=\frac{1}{9};\quad x_2=3;$$

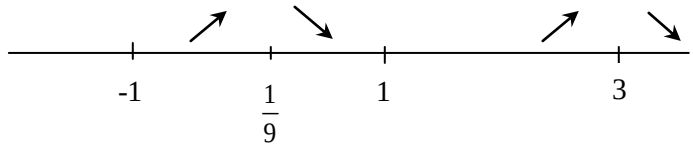

Նկատենք, որ $x_1 \in (-1;1)$; $x_2 \in (1;+\infty)$: Պարզելով ածանցյալի նշանները հետևյալ միջակայքերում՝ $x \in \left(-1;\ \frac{1}{9}\right)$, $x \in \left(\frac{1}{9};1\right)$, կտեսնենք, որ $f'(x)>0$ երբ $x \in \left(-1;\ \frac{1}{9}\right)$, և երբ $x \in \left(\frac{1}{9};1\right)$, $f'(x)<0$ այսինքն ֆունկցիան $x=\frac{1}{9}$ կետում ունի մաքսիմում: Այժմ ուսումնասիրենք $x=3$ կետը: Նման ձևով կհամոզվենք, որ $f'(x)>0$ երբ $x \in (1;\ 3)$ և $f'(x)<0$ երբ $x \in (3;+\infty)$ այսինքն $x=3$ կետը ևս մաքսիմումի կետ է:

Խզման կետերում ֆունկցիան ձգտում է մինուս անվերջի.

$$\lim_{x\to+1-0} f(x) = \lim_{x\to-1+0} f(x) = \lim_{x\to+1-0} f(x) = \lim_{x\to+1+0} f(x) = -\infty$$

Այժմ ուսումնասիրենք պարամետրական տեսքով տրված ֆունկցիայի էքստրեմումներ:

Ենթադրենք կորի հավասարումը տրված է $x=\varphi(t)$, $y=\psi(t)$, $t \in [T_1;T_2]$ տեսքով: Այս դեպքում, եթե հնարավոր չլինի որոշել y-ը x-ից կախված ֆունկցիա, ապա ֆունկցիայի ածանցյալը հաշվենք հետևյալ բանաձևով՝ $y'_x = \frac{y'_t}{x'_t}$: Հետևաբար y'_x-ի նշանը կպարզենք x'_t-ի և y'_t-ի նշանների միջոցով:

Խնդիր 11 Հետազոտել $x=\frac{t}{1-t^2}$; $y=\frac{t(1-2t^2)}{1-t^2}$ բանաձևերով տված ֆունկցիան:

Լուծում- Ըստ հերթականության կատարենք հետևյալ քայլերը՝

1-ին քայլ. Գտնենք $x(t)$ և $y(t)$ ֆունկցիաների որոշման տիրույթների հատման T բազմությունը և գտնենք այն t_i կետերը որոնց դեպքում տեղի կունենա $\lim\limits_{t\to t_i\pm0} x(t)=\pm\infty$, $\lim\limits_{t\to t_i\pm0} y(t)=\pm\infty$ այս սահմաններից գոնե մեկը կաստանանք, որ

$$t \in (-\infty;-1) \cup (-1;1) \cup (1;+\infty):$$

2-րդ քայլ. Գտնենք ֆունկցիաների զրոները և նրանց նշանի հաստատունության տիրույթները կստանանք՝ $x(t)=0$ երբ $t=0$, իսկ $y(t)=0$ երբ $t=0$, $t=\pm\frac{1}{\sqrt{2}}$:

3-րդ քայլ. Գտնենք այն t_k կետերը, որտեղ $x'(t)$ և $y'(t)$ ածանցյալներից գոնե մեկը հավասարվում է զրոյի կամ խզվում է:

4-րդ քայլ. 1-ին և 3-րդ քայլերում գտնված t_i և t_k կետերը T տիրույթը բաժանում են (t_p, t_{p+1}) միջակայքերի: Այդպիսի յուրաքանչյուր միջակայքում $x(t)$ ֆունկցիան խիստ աճող է, հետևաբար $x=x(t)$, $y=y(t)$, $t \in T$ համակարգից կորոշվի $y=f(x)$ ֆունկցիա, որի ածանցյալը կհաշվենք հետևյալ բանաձևով $y'_x = \frac{y'_t}{x'_t}$:

5-րդ քայլ. Գտնենք այն t_j կետերը որտեղ $f''(x)=0$:

6-րդ քայլ. Կազմենք աղյուսակ և կառուցենք յուրաքանչյուր $(t_p,\ t_{p+1})$ միջակայքում ֆունկցիայի ճյուղը:

Դիտարկված օրինակում կունենանք՝

$$x \in (0;+\infty) \cup (-\infty;+\infty) \cup (-\infty;0)$$

$$y \in (-\infty;-\infty) \cup (+\infty;-\infty) \cup (+\infty;+\infty)$$

$$x'(t) = \frac{1+t^2}{(1-t^2)^2}; \quad y'(t) = \frac{2t^4-5t^2+1}{(1-t^2)^2}$$

Քանի որ $x(t) = -x(-t),\ y(t) = -y(-t)$ հետևաբար կորը O(0,0) կետի նկատմամբ սիմետրիկ է: Դրա համար դիտարկենք $M = [0,1) \cup (1,+\infty)$ բազմությունը: M բազմության վրա $x'(t) > 0$ իսկ $y'(t) = 0$ երբ $t_1 = 0.5\sqrt{5-\sqrt{17}} \approx 0.47$ և $t_2 = 0.5\sqrt{5+\sqrt{17}} \approx 1.7$:

$$f'(x) = \frac{y'(t)}{x'(t)} = \frac{2t^4-5t^2+1}{1+t^2}, \quad f''(x) = \frac{\frac{d}{dt}(f')}{x'(t)} = \frac{-4t(1-t^2)^3(3+t^2)}{(1+t^2)^3},$$

Հետևաբար $f''(x) \le 0$ երբ $t \in [0,1)$, իսկ $f''(x) > 0$ երբ $t \in (1,+\infty)$: Կազմենք հետևյալ աղյուսակը և դրա համապատասխան գրաֆիկը:

$(t_p,\ t_{p+1})$	(0; 0.47)	(0.47;1)	(1;1.51)	(1.51; +∞)
$(x_p,\ x_{p+1})$	(0; 0.6)	(0.6; +∞)	$(-\infty;-0.7)$	$(-0.7;0)$
$(y_p,\ y_{p+1})$	(0; 0.3)	$(0.3;-\infty)$	$(+\infty;2.3)$	$(2.3+\infty)$
$f''(x)$Նշանը	+	+	–	–

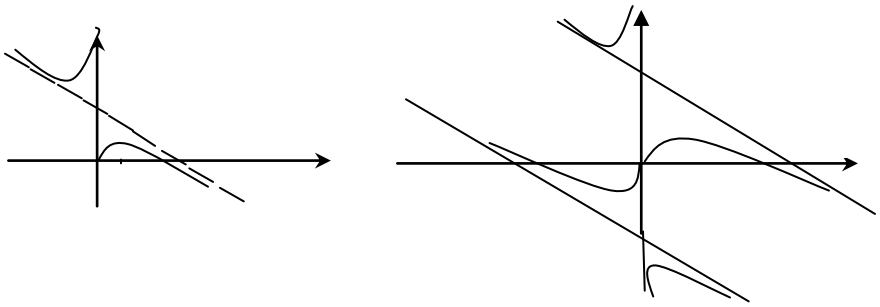

Այսպիսով, ածանցյալի վերաբերյալ տեսական կայուն գիտելիքները և դրանց կիրառման գործնական եղանակները կիրառելու կարողությունները ձևավորվում և զարգանում են դասավանդող-ուսումնառող հետադարձ կապերի արդյունավետ իրագործմամբ:

ԳՐԱԿԱՆՈՒԹՅՈՒՆ

1. Тихомиров В.М. Рассказы о максимумах и минимумах: Москва, изд. МЦНМО. 2006. 199с.
2. Смирнов В.П. Оценка качества образования, М., 2006. — 200 с.
3. Бляшке В. Круг и шар. —М.: Наука, 1967. -232с.
4. Бутузов В.Ф., Крутицкая Н.Ч., Медведев Г.Н., Шишкин А.А. Математический анализ в вопросах изадачах. М. Высшая школа, 1984, 200с.
5. Ս. Պ. Ստեփանյան, Վ. Ա. Ավետիսյան, Ռ.Ա. Խաչատրյան: Ապացուցումների ուսուցումը ավագ դպրոցի բնագիտամաթեմատիկական հոսքում (մաթեմատիկական ինդուկցիայի օրինակով) Մանկավարժական միտք, Երևան, 2015, 3, էջ 176-186:

РЕЗЮМЕ

НЕКОТОРЫЕ МЕТОДИЧЕСКИЕ ПРИЕМЫ ОБУЧЕНИЯ ЭКСТРЕМУМОВ

СТЕПАНЯН С.П., ХАЧАТРЯН Р.А.

В статье обсуждалась проблема прочного усвоения знаний одной из ключевых понятий, изучаемых в процессе обучения по предмету «Элементы Алгебры и математического анализа» общеобразовательной школы и вузовского дисциплина «Математический анализ», понятия экстремумов функции и методы обеспечения их прикладной направленности. Определения "Знания, понимания, применения, анализа, сопоставления, оценки" сопоставлены с инструментальными, процессуальными, контекстными, концептуальными, переносными, обобщенными, абстрактными, рефлексивными уровнями, реализуемыми в теории математики и практике.

Ключевые слова: обучение, образование, знание, понимание, применение, анализ, сопоставление, оценка, функция, точки экстремума, экстремумы.

SUMMARY

SOME METHODOLOGICAL TECHNIQUES FOR TEACHING EXTREMUMS

STEPANYAN S. P., KHACHATRYAN R. A.

The article deals with the problem of solid assimilation of knowledge of one of the key concepts studied in the course of training on the subject "Elements of Algebra and mathematical analysis "of general education schools and university discipline" Mathematical Analysis", the concepts of extremes of function and methods of ensuring their applied orientation. The definitions of "Knowledge, understanding, application, analysis, comparison, evaluation" are compared with the instrumental, procedural, contextual, conceptual, figurative, generalized, abstract, reflexive levels implemented in the theory of mathematics and practice.

Keywords: learning, education, knowledge, understanding, application, analysis, comparison, evaluation, function, extremum point, extracts.

Տպագրության է երաշխավորել ֆիզիկամաթեմատիկան գիտ. դոկտոր, պրոֆեսոր
Լ.Գ.Ղուլղազարյանը՝ 27.05.2021թ.

Խ.ԱԲՈՎՅԱՆԻ ԱՆՎԱՆ ՀԱՅԿԱԿԱՆ ՊԵՏԱԿԱՆ ՄԱՆԿԱՎԱՐԺԱԿԱՆ ՀԱՄԱԼՍԱՐԱՆԻ
ԳԻՏԱԿԱՆ ՏԵՂԵԿԱԳԻՐ
УЧЕНЫЕ ЗАПИСКИ АРМЯНСКОГО ГОСУДАРСТВЕННОГО ПЕДАГОГИЧЕСКОГО
УНИВЕРСИТЕТА ИМ. Х. АБОВЯНА

Հումանիտար գիտություններ №-1 (39) 2021 Гуманитарные науки

ԱՐՎԵՍՏԱԳԻՏՈՒԹՅՈՒՆ

ԳՐԻԳՈՐ ԽԱՆՋՅԱՆԻ ԳՐՔԱՅԻՆ ՁԵՎԱՎՈՐՈՒՄՆԵՐԸ

ՄԻՆԱՍՅԱՆ Ն. Ա.
Հայաստանի գեղարվեստի պետական ակադեմիա
0009, Երևան, Իսահակյան 36
Էլ. փոստ. nouneh_minasian@yahoo.com

Խորհրդահայ կերպարվեստի ականավոր ներկայացուցիչ Գրիգոր Խանջյանի ստեղծագործություններն աչքի են ընկնում բազմաժանրությամբ, ոճի յուրահատկությամբ՝ ներառելով և՛ ավանդական մոտեցումներ, և՛ նորարարություններ: Հոդվածում ներկայացված են արվեստագետի՝ գրքային գրաֆիկայի նմուշների արվեստաբանական վերլուծություններ: Վարպետի՝ հասկացման և մեկնման կարողության մակարդակն այնքան բարձր է, որ նրա կատարած նկարազարդումների արդյունքում բազմակիորեն շահում է գրական երկի բովանդակությունը: Գ. Խանջյանի գրքային նկարազարդումները սերտորեն կապված են նրա գեղանկարչական աշխատանքների հետ և զարգանում են ստեղծագործական մեկ ընդհանուր միտումով, ինչը նույնպես պետք է հաշվի առնել՝ նրա հեղինակած գրքային գրաֆիկայի նմուշները վերլուծելիս:

Հիմնաբառեր. Գրիգոր Խանջյան, գրքային ձևավորումներ, գրքային գրաֆիկա, գրքային նկարազարդում:

Ներկայացված է խմբագրություն 21.04.2021թ.

Խարհրդահայ կերպարվեստի ականավոր ներկայացուցիչ Գրիգոր Խանջյանն (1926–2000) սկսել է զբաղվել գրական երկերի պատկերազարդումներով դեռևս երիտասարդ տարիքից: Գրիգոր Խանջյանի ստեղծագործություններն աչքի են ընկնում բազմաժանրությամբ, ոճի յուրահատկությամբ՝ ներառելով և՛ ավանդական մոտեցումներ և՛ նորարարություններ: Խանջյանն անդրադարձել է ինչպես դասական գրողների (Խ. Աբովյան, Հովհ. Թումանյան), այնպես էլ իր ժամանակակիցների (Գ. Էմին, Հովհ. Շիրազ, Պ. Սևակ) ստեղծագործություններին:

Փ. Թերլեմեզյանի անվան ուսումնարանում սովորելու տարիներին մանկական պարբերականների համար ձևավորել է պատմվածքներ: Արդեն ուսանողական տարիներին նրա ձևավորմամբ լույս են տեսել Հովհ. Թումանյանի «Սասունցի Դավիթ» (1950, 1952) և «Անուշ» (1951) պոեմները[83]:

[83] Ավելի մանրամասն տե՛ս՝ Գրիգոր Խանջյան, առաջաբանը՝ Ղազարյան Մ., Երևան, 1978, էջ 17:

Իր գրքային ձևավորումներն ստեղծելիս՝ Գ. Խանջյանը դիմել է ոճական տարբեր սկզբունքների: Դրանք արված են ինչպես գունանկարչական մոտեցումներով (օրինակ՝ Վ. Միրաքյանի «Լալվարի որսը» (1952) պոեմի պատկերազարդման յուրաքանչյուր տեսարանն առանձին գունանկար է), այնպես էլ դասական գրաֆիկական եղանակով:

1950-ականների վերջից Գ. Խանջյանը սկսում է գերադասել գծային մոտեցումները[84]: Խ. Աբովյանի «Վերք Հայաստանի» գրքի ձևավորման մեջ (1958) հստակ զգացվում են գրքային գրաֆիկայի մասին նկարչի պատկերացումները: Այստեղ նաև ի հայտ են գալիս նրա գաղափարները գրքի ողջ կառուցվածքի վերաբերյալ: Խանջյանի ձևավորումները վերածվում են կուռ և դինամիկ պատմության, որտեղ էական դեր է խաղում պատմական ճշմարտացիությունը:

Նկ. 1. Աբովյան Խ., «Վերք Հայաստանի» գրքի նկարազարդում

Ահա, թե ինչ է գրում Մ. Երզնկյանը այս երկի ձևավորման մասին. «Արդեն իսկ գրքի սուպերշապիկը հիմնական թեմայի ներածությունն է, այն է՝ ժողովրդի ցավալի, անելանելի վիճակը: Խաչքարի առջև հատած ծառ հիշեցնող ծնկաչոք կնոջ կերպարը, որն, ասես, խաչքարի մեջ է պաշտպանություն փնտրում, բացահատում է վեպի ողջ ողբերգականությունը: Պատահական չէ, որ ողբացող կնոջ կերպարը, բացի սուպերշապիկից (նկ. 1.), հանդիպում է ևս երկու անգամ՝ ջրաներկով արված ձևավորումներում: Դա զավակի անշունչ մարմնի վրա ողբացող, դահիճներին անեցքներ հղող մայրն է և ծեր կինը, ում վրա շուտով կիջնի դաժան պարեկի սուրը: Այպիսով՝ պատկերազարդումների ողջ շարքում հանդիպող կանանց կերպարների տարիքային երեք դրսևորումների միջոցով արվեստագետը փորձում է մարմնավորել օտարերկրյա լծի տակ տառապած, ուժասպառ եղած Հայաստանը: Այո, ողբացող կնոջ-մոր կերպարը, անշուշտ, խորհրդանշական է և, համահունչ լինելով գրական երկին, այնքան ընդհանրական, որ դուրս է գալիս զուտ նկարազարդման սահմաններից»[85]:

Պատկերները հիմնականում էջային են, ընդ որում յուրաքանչյուր էջի հորինվածք երանգների ինտենսիվությամբ հավասարակշռում է տեքստային մասին: «Թագուհու առևանգումը», «Գաղթ», «Գերիների ազատումը» տեսարաններն առանձնակի հետաքրքրություն են ներկայացնում, որոնցում կանանց կերպարները կրում են զգացմունքային, դինամիկ բնույթ, մինչդեռ տղամարդկանց կերպարներն ավելի ստատիկ են:

Բազմամարդ տեսարաններում («Բարեկենդան», «Խոշտանգվող հայերը», «Աղասու թաղումը») հիմնականում գերիշխում է անկյունագծային կառուցվածքը, ինչը հնարավորություն է տալիս ընդգծելու գործողության շարունակականությունը և դինամիկան:

---

[84] **Մինասյան Ն.**, «1960 – 1980 թվականների հայ գրքային գրաֆիկան», Արվ. թեկն. ... ատենախոսություն, Երևան, 2020, էջ 53:

[85] **Երզնկյան Մ.,** Հոդվածներ արվեստի մասին, Երևան, 2016, էջ 91–92:

Ձևավորման մեջ առանձնանում է Աղասուն պատկերող էջը, որը միակն է՝ բաղկացած միայն մեկ ֆիգուրից: Շեշտելով և առանձնացնելով գլխավոր հերոսի կերպարը՝ նկարիչը գտել է հորինվածքային մի լուծում, որը միաժամանակ և՛ հաստատուն է, և՛ ունի ներքին դինամիկա: Հետագա ձևավորումներում շարունակվում են այս միտումները:

Խանջյանը նույն ոգով է ձևավորել նաև մյուս ստեղծագործությունները, որոնցից կարելի է առանձնացնել Պ. Սևակի «Անլռելի զանգակատունը»[86]: Ձևավորման վրա նկարիչն աշխատել է 1963–1965 թվականներին[87]: Արվեստագետը մինչ այդ էլ անդրադարձել է Կոմիտասի կերպարին իր գրաֆիկական թերթերում, և այս ձևավորումները, կարծես, ամբողջացնում են մեծ երգահանի մասին նրա պատկերացումները:

«Գրական երկի ստեղծագործական ընկալումը արվեստագետի կողմից հանգեցրել է նրան, որ նա, գիրքը ձևավորելիս, դարձել է համահեղինակ, – գրում է Մ. Երզնկյանը: – Խանջյանի ձևավորումներն ապացուցում են, որ գրքարվեստում գրաֆիկայի հնարավորությունները բազմազան են: Դա ակնառու է հատկապես Պ. Սևակի պոեմի ձևավորումներում: Սև ուրվապատկերների գերիշխանությունը սպիտակ ֆոնի վրա, լույսաստվերային անցումները ստեղծում են այն տրամադրությունը, որը ծառայում է ընթերցանության ժամանակ հերոսների առավելագույն բացահայտմանը: Արդյունքում ծնվել է գիրքը, ստեղծագործությունը, որում միաձուլվում են խոսքն ու գրաֆիկական պատկերը՝ երկի հեղինակի միտքը և արվեստագետի միտքը»[88]:

Նկ. 2. Սևակ Պ., «Անլռելի զանգակատուն» պոեմի նկարազարդում

Գրքի համար նկարիչն ստեղծել է ինը գրաֆիկական թերթ: Դրանցից յուրաքանչյուրն իր մեջ ներառում է երկու մաս՝ բաժանված ուղղահայաց բարակ գծով. մի կողմում Կոմիտասն է տարբեր դիպվածներում, մյուս կողմում՝ որոշակի տրամադրություն ստեղծող միջավայրը: Եվ այս ամենը սերտորեն կապված է կոմիտասյան երգերի հետ: Յուրաքանչյուր տեսարան նաև ունի իր զգայական զուգահեռները Սևակի տողերի հետ: Պատկերազարդումների թերթերի բաժանումով, ինչպես նկատել է Մանյա Ղազարյանը, ստացվել են նույն հարթության վրա գտնվող, օրգանապես իրար շաղկապված, սակայն առանձին երկու պատկերներ[89]: Թեև Կոմիտասի կերպարը բազմիցս է գրավել հայ նկարիչներին[90], Գ. Խանջյանը, այդուհանդերձ, ստեղծել է ի՛ր Կոմիտասը ամբողջական կենսագրությամբ՝ մանկությունից մինչև

[86] Տե՛ս. **Гамагелян В.**, Комитасовский цикл Григора Ханджяна “Несмолкаемая колокольня” // Вестник общественных наук, 2018, № 3, с. 245–258:

[87] Գիրքը տպագրվել է նաև Թեհրանում 1981 թվականին:

[88] **Երզնկյան Մ.,** Հոդվածներ արվեստի մասին, Երևան, 2016, էջ 95:

[89] Ավելի մանրամասն տե՛ս՝ Գրիգոր Խանջյան, առաջաբանը՝ Ղազարյան Մ., Երևան, 1978, էջ 29:

[90] Տե՛ս. **Աղասյան Ա.**, Կոմիտասը հայ նկարիչների և քանդակագործների աչքերով, Երևան, 2019, էջ 10–20:

խելագարություն: Ընդ որում յուրաքանչյուր թերթի երկրորդ մասը կրում է նաև սիմվոլիկ նշանակություն՝ ներկայացնելով որոշակի միջավայր և տրամադրություն: Ինչպես իրավացիորեն նկատում է Վ. Գամաղելյանը, «նկարաշարում հերոսի կերպարը դրվագ առ դրվագ ձեռք է բերել այնպիսի ճշմարտացի մարմնավորում, որ ժամանակակիցները և գիտակները այն համարել են համազոր, համահանճար պոետական տողերին»[91]:

1969–1970 թվականներին Խանջյանն աշխատել է Գ. Էմինի «Բալլադ ձկնորսի մասին» պոեմի նկարազարդման վրա: Այստեղ ի հայտ են գալիս նոր միտումներ: Եթե նախորդ շրջանի ձևավորումները հիմնականում առանձին գրաֆիկական էջեր էին, ապա արդեն 1970-ականներին պատկերները զուգակցվում են տեքստերի հետ՝ դառնալով մեկ ամբողջություն: Հեղինակը նրբորեն աշխատում է նաև տառատեսակի հետ, որը դառնում է ձևավորման կարևոր տարրերից մեկը: Պատկերները միագույն են, սակայն Խանջյանը տառերի գրության մեջ սևից բացի օգտագործում է կարմիրը, որն ավելի ակտիվ օգտագործվում է կազմապատկերում՝ երկու կողմից գծագրված պայմանական շրջանակի ձևով: Յուրաքանչյուր բացվածքի մի կողմում ուղղահայաց ձգված սյուժետային պատկերն է, մյուս կողմը պայմանականորեն բաժանված է երեք մասի: Կենտրոնում հորիզոնական ձգված սիմվոլիկ բնապատկերն է, որից վեր և վար տեղադրված է տեքստը: Փոքր-ինչ այլ մեկնաբանությամբ է լուծված Գ. Էմինի «Սասունցիների պարը» պոեմի նկարազարդումը (1974–1975): Եթե Սևակի պոեմի ձևավորման մեջ գերիշխում էին քնարական հնչերանգները, ապա այստեղ ամեն ինչ կառուցված է միասնական դինամիկայի սկզբունքով: Նկարիչն օգտագործում է երեք հիմնական գույն՝ սև, սպիտակ և կարմիր, որոնք առավել ակտիվություն են հաղորդում պատկերներին: Դրանցից յուրաքանչյուրը, բացի պատմողականից, ունի նաև խորհրդանշական իմաստ: Սա վերաբերում է ինչպես դրվագների ընտրությանը, այնպես էլ մանրամասներին:

Այս ձևավորման մեջ պատկերն ու տեքստը[92] համադրված են և լրացնում են միմյանց: Այստեղ կարևոր դեր են խաղում նաև տառատեսակը և գունային լուծումները: Տեքստը շարված է ձեռագրային տառատեսակով, իսկ որոշ տառեր կամ բառեր գրված են կարմիրով, ինչպես ձեռագիր մատյաններում: Զուգահեռները միջնադարյան գրքերի հետ զգալի են նաև լուսանցազարդերում, որոնք տվյալ դեպքում ներկայացնում են կենցաղային առարկաներ (աղաման, գրտնակ) և խորհրդանիշեր (դրոշ):

Հորինվածքներն ունեն հստակ երկրաչափական կառուցվածք, որը հատկապես ցայտուն երևում է «Ավեր ու կոտորած», «Պայքար», «Սասունցի Ափո Գալուստ» թերթերում:

Գ. Խանջյանի հաջորդ ձևավորումը Հ. Շիրազի «Սիամանթո և Խջեզարե» (1979) պոեմն է[93]: Այն բաղկացած է վեց բացվածքային, վեց էջային պատկերներից, գլխազարդից, վերջնազարդից, սուպերշապիկից և նախաթերթից:

---

[91] **Гамагелян В.,** Комитасовский цикл Григора Ханджяна “Несмолкаемая колокольня” // Вестник общественных наук, 2018, № 3, с. 258.

[92] Գրիչ՝ Մուրադյան Խ. Ս.

[93] Նկարչի դստեր՝ Սեդա Խանջյանի հետ զրույցից պարզվեց, որ բնօրինակները հայտնաբերվել են ԱՄՆ-ում 1990-ին կայացած ցուցահանդեսի ժամանակ: Թերթերից մեկը Դետրոյթում է, Ալեք և Մարի Մանուկյանների թանգարանի հավաքածուում:

Բացվածքային պատկերները լրացված են քառատող տեքստերով, որոնք կազմում են հորինվածքի բաղկացուցիչ մասը: Նկարիչն ընտրել է պոեմի սյուժեի առանցքային դրվագները:

Յուրաքանչյուր պատկերում որպես հիմնական ֆոնային գույն օգտագործվել է դեղնաշագանակագույնը, սակայն աջ մասում միշտ առկա է մի սպիտակ հատված, որը շրջանակում է գլխավոր հերոսների կերպարները և ուշադրություն է հրավիրում դրանց վրա: Բացվածքների ձախ հատվածի վերին անկյուններում գեղագիր քառատողն է, որը բացահայտում է պատկերված պահի տրամադրությունը: Այդ քառատողերը հիմնականում ունեն քնարական կամ փիլիսոփայական բնույթ: Պատկերները բազմագույն են, սակայն դրանցում զգացվում են դեղնաշագանակագույնի դոմինանտային դերը, մինչդեռ կարմիր շեշտադրումները որոշակի դինամիզմ են հաղորդում կերպարներին: Գույնը և գիծը կատարում են հավասարազոր դեր և լրացնում են միմյանց:

Կերպարների համար որպես միջավայր հիմնականում պատկերված են կա՛մ բնապատկերի տարրեր, երբեմն՝ ճարտարապետական մանրամասներով, կա՛մ գյուղական տան ինտերիեր: Խանջյանը մեծ ուշադրություն է դարձնում կերպարների տարազին: Նա ազգագրագետի հմտությամբ է պատկերել մարդկանց հագ ու կապը, զարդերն ու կերպարները: Առհասարակ ժողովրդական կենցաղի իմացությունը և դրա նկատմամբ հետաքրքրությունը բնորոշ է նկարչի ողջ ստեղծագործությանը՝ թե՛ գրաֆիկային և թե՛ գեղանկարչությանը:

Առաջին բացվածքում Սիամանթոյի՝ շվի փչող կերպարն է: Հորինվածքը կառուցված է եռանկյունու սկզբունքով: Այստեղ ժայռը և կոտրված խաչքարերը, միաձուլվում են միմյանց՝ կազմելով մեկ ամբողջություն: Մանրամասներ գրեթե չկան, սակայն ընդհանուր ուրվագիծը դիտողի երևակայությանը թույլ է տալիս շարունակել և ամբողջացնել դրվագը: Ժայռին հենված Սիամանթոյի կերպարն ընկալվում է որպես հայրենի բնաշխարհի մասնիկը: Հագուստի ծալքերը և նախշերը շարունակում են ժայռի ուրվագիծը և, միևնույն ժամանակ, հակադրվում ներքին դինամիկայով, ինչին նկարիչը հասել է մատների նյարդային շարժումը վերարտադրելու շնորհիվ: Ողջ տեսարանն ակտիվացնում են հերոսի կարմիր գոտին և գլխանոցը, որոնց ընդգծված անկյունային լուծումները հավասարակշռվում են ծալված ծնկի և խաչքարերի բեկորների մոտիվներով: Շագանակագույն դեմքն իր փակ աչքերով արտահայտում է երազանք:

Երկրորդ բացվածքային պատկերը նույնպես լուծված է հորիզոնական և ուղղահայաց գծերի համադրության միջոցով: Այստեղ պատկերված է Սիամանթոյի և Խջեզարեի հանդիպումը: Կերպարների դիրքերը շարունակում են ժայռի կտրվածքը, միևնույն ժամանակ հագուստի ծալքերի ծավալայնության և վառ գունաբծերի շնորհիվ՝ առանձնանում ընդհանուր միջավայրից: Պահի քնարականությունն ավելի է շեշտվում երիտասարդի՝ սիրեցյալին ուղղված հայացքի և Խջեզարեի իջեցված, ամոթխած աչքերի միջոցով:

Շարքի ամենադինամիկ պատկերը երրորդ բացվածքում է: Դաշույնով տղամարդու՝ կողքից նկարված դինամիկ կերպարը հորինվածքի դոմինանտն է, թեև գտնվում է աջ եզրում: Կենտրոնական մասի խորքում մուգ ֆոնի վրա երևացող մյուս կերպարն արտաքինից ստատիկ է, սակայն լի ներքին լարվածությամբ: Այս երկուսին միավորում են իրար հառած հայացքները: Պատկերի մնացած տարածությունն զբաղեցնում է

գյուղական նատյուրմորտը: Առջևի պլանում գցված ծածկոցի սուր, «անհանգիստ» ծալքերն ավելի են շեշտում պահի դրամատիզմը: Մյուս երկու բացվածքներում ևս սիրահար զույգն է՝ տարբեր դիրքերով և տարբեր իրադրություններում: Այդ նկարազարդումները համակված են միևնույն տրամադրությամբ, սակայն ունեն կառուցվածքային տարբեր խմբավորումներ:

Պատկերազարդման ընդհանուր գունաշարից մի փոքր շեղում է նկատվում վերջին բացվածքում: Այստեղ բացակայում են կարմիրն ու դեղնաշագանակագույնը, փոխարենը կան մուգ շագանակագույն և սպիտակամոխրագույն երանգներ: Ժայռից նետված աղջկա դեմքը չի երևում, այն ծածկած է շապիկով: Բարձրացած հագուստը բացել է երիտասարդ կուրծքը, ինչն ավելի է շեշտում պահի ողբերգականությունը:

Էջային պատկերներն արված են ոսկեշագանակագույն ֆոնի վրա: Դրանց վրա գրված է երեքական քառատող, իսկ ստորին մասում վերջնազարդն է, որը լուծված է նատյուրմորտի ձևով՝ հիմնականում կենցաղային առարկաներից:

Գ. Խանջյանի գրքային ձևավորումները սերտորեն կապված են նրա գեղանկարչական աշխատանքների հետ և զարգանում են արվեստագետի ստեղծագործական մեկ ընդհանուր միտումով:

ԳՐԱԿԱՆՈՒԹՅՈՒՆ

1. Աղասյան Ա., Կոմիտասը հայ նկարիչների և քանդակագործների աչքերով, ՀՀ ԳԱԱ «Գիտություն» հրատ., Երևան, 2019, 49 էջ
2. Գրիգոր Խանջյան, առաջաբանը՝ Ղազարյան Մ. , Սովետական գրող, Երևան, 1978, 69 էջ
3. Երզնկյան Մ., Հոդվածներ արվեստի մասին, Անտարես, Երևան, 2016, 220 էջ:
4. Մինասյան Ն., «1960 – 1980 թվականների հայ գրքային գրաֆիկան», Արվ. թեկն. ... ատենախոսություն, Երևան, 2020, 114 էջ
5. Гамагелян В., Комитасовский цикл Григора Ханджяна “Несмолкаемая колокольня” // Вестник общественных наук, 2018, № 3, с. 245–258

РЕЗЮМЕ

КНИЖНЫЕ ИЛЛЮСТРАЦИИ ГРИГОРА ХАНДЖЯНА

МИНАСЯН Н. А.

Творчество выдающегося представителя армянской советской живописи Григора Ханджяна отличается многожанровостью, особенностью стиля, включающего как традиционный подход, так и новшества. В статье представлен искусствоведческий анализ работ мастера в области книжной графики. Способности восприятия и трактовки художника настолько велики, что складывается впечатление, что благодаря его иллюстрациям, в разы выигрывает само содержание художественного произведения. Книжные оформления Григора Ханджяна тесно связаны с его живописными работами и развиваются в единой творческой тенденции. Это следует учитывать при исследовании его авторских книжных оформлений.

Ключевые слова: Григор Ханджян, книжные оформления, книжная графика, книжная иллюстрация.

SUMMARY

GRIGOR KHANJYAN'S BOOK ILLUSTRATIONS

MINASYAN N. A.

The works of Grigor Khanjyan, an outstanding representative of the Soviet Armenian Fine Arts, are distinguished by the variety and peculiarity of style, including both traditional approaches and innovations. The article touches upon an art analysis of samples of the artist's book graphics. The level of the master's hermeneutic capacity is so high that, as a result of his illustrations, the content of a literary work benefits over and over. G. Khanjyan's book illustrations are closely related to his paintings and develop with a general creative tendency, which should also be taken into account when analyzing samples of his book graphics.

Key words: Grigor Khanjyan, book illustration, book graphics, Armenian book illustrations.

Տպագրության է երաշխավորել արվեստագիտության թեկնածու
Ե. Քալանթարյանը
27.05.2021թ.